Usługi Doradztwa Technicznego BINGO
ul. Skibowa 24, 25-147 Kielce
tel. 600 966 118, e-mail: biuro@udtbingo.pl

EGZ. 1

STADIUM: **PROJEKT ZAGOSPODAROWANIA TERENU**

ELEMENT: **OPIS, CZĘŚĆ RYSUNKOWA**

BRANŻA: **SANITARNA**

TYTUŁ DOKUMENTACJI: **Odwonienie drogi w msc. Danków- Wójtostwo**

ADRES BUDOWY: **msc. Danków-Wójtostwo,**
Daleszyce – obszar wiejski; obręb 0005 Danków-Wójtostwo
dz. 182/2, 215/1, 250/2

KATEGORIA OBIEKTU BUDOWLANEGO: **XXVI**
WSPÓŁCZYNNIK WIELKOŚCI OBIEKTU (w): **1,0**

INWESTOR: **Gmina Daleszyce, Plac Staszica 9, 26-021 Daleszyce**

Inwestycja będzie realizowana na działkach o nr ewidencyjnych:

jednostka ewid. 260405_5 Daleszyce – obszar wiejski; obręb 0005 Danków-Wójtostwo:

182/2, 215/1, 250/2

SPIS ZAWARTOŚCI:

I. **OPIS, CZĘŚĆ RYSUNKOWA**
II. ZAŁĄCZNIKI FORMALNO-PRAWNE

Funkcja	Branża	Imię i nazwisko	Nr uprawnień, specjalność	Data	Podpis
Projektant:	Sanitarna	mgr inż. Teresa Kocjan	SWK/0098/PWBS/16 Uprawnienia budowlane do projektowania i kierowania robotami budowlanymi w specjalności instalacyjnej w zakresie sieci, instalacji i urządzeń cieplnych wentylacyjnych, gazowych, wodociągowych i kanalizacyjnych bez ograniczeń	11.2023	
Sprawdzający:	Sanitarna:	mgr inż. Karolina Woźniak	SWK/0151/POOS/10 Uprawnienia budowlane do projektowania w specjalności instalacyjnej w zakresie sieci, instalacji i urządzeń cieplnych wentylacyjnych, gazowych, wodociągowych i kanalizacyjnych bez ograniczeń	11.2023	

Spis treści

I. OPIS TECHNICZNY DO PROJEKTU ZAGOSPODAROWANIA TERENU 4
1. OKREŚLENIE PRZEDMIOTU ZAMIERZENIA BUDOWLANEGO 4
2. OKREŚLENIE ISTNIEJĄCEGO STANU ZAGOSPODAROWANIA DZIAŁKI LUB TERENU 4
3. ROJEKTOWANE ZAGOSPODAROWANIE DZIAŁKI LUB TERENU, W TYM: 5
4. INFORMACJE I DANE 7
5. DANE DOTYCZĄCE WARUNKÓW OCHRONY PRZECIWPOŻAROWEJ, W SZCZEGÓLNOŚCI O DROGACH POŻAROWYCH ORAZ PRZECIWPOŻAROWYM ZAOPATRZENIU W WODĘ, WRAZ Z ICH PARAMETRAMI TECHNICZNYMI; 8
6. INFORMACJA O OBSZARZE ODDZIAŁYWANIA OBIEKTU 8
7. OPINIĘ GEOTECHNICZNĄ ORAZ INFORMACJĘ O SPOSOBIE POSADOWIENIA OBIEKTU BUDOWLANEGO; 9
8. PARAMETRY TECHNICZNE OBIEKTU BUDOWLANEGO CHARAKTERYZUJĄCE WPŁYW OBIEKTU BUDOWLANEGO NA ŚRODOWISKO I JEGO WYKORZYSTYWANIE ORAZ NA ZDROWIE LUDZI I OBIEKTY SĄSIEDNIE POD WZGLĘDEM: 10
9. INFORMACJE O FORMACH OCHRONY PRZYRODY UTWORZONYCH LUB USTANOWIONYCH NA PODSTAWIE USTAWY Z DNIA 16 KWIETNIA 2004R. O OCHRONIE PRZYRODY, WYSTĘPUJĄCYCH W ZASIĘGU ODDZIAŁYWANIA ZAMIERZONEGO KORZYSTANIA Z WÓD LUB PLANOWANYCH DO WYKONANIA URZĄDZEŃ WODNYCH 12
10. OPIS PROJEKTOWANYCH ROZWIĄZAŃ TECHNICZNYCH 15
10.1. Lokalizacja przewodów, usytuowanie wysokościowe 15
10.2. Materiał przewodów, posadowienie 16
10.3. Uzbrojenie przewodów, obiekty budowlane 16
10.4. Oznakowanie projektowanych przewodów 23
10.5. Skrzyżowania z istniejącym uzbrojeniem 23
11. WYTYCZNE WYKONANIA ROBÓT 24
11.1. Roboty ziemne 24
11.2. Zagęszczanie wykopów 25
11.3. Odwodnienie wykopów 25
11.4. Roboty montażowe 26
11.5. Próba szczelności, kamerowanie 27
12. ODBIORY ROBÓT DLA KANALIZACJI DESZCZOWEJ 28
13. WYTYCZNE REALIZACJI BUDOWY DLA KANALIZACJI DESZCZOWEJ 29
14. ZOBOWIĄZANIA ZWIĄZANE Z POZWOLENIEM WODNOPRAWNYM 30

Wykaz rysunków:

Rys. 0 - Orientacja……31
Rys. 1 - Projekt zagospodarowania terenu kanalizacja sanitarna w skali 1:500……32
Rys. 2 - Profil podłużny kanalizacji sanitarnej 1:100/500……33
Rys. 3 - Szczegół separatora lamelowego……34
Rys. 4 - Szczegół osadnika jednokomorowego……35
Rys. 5 - Szczegół wpustu deszczowego……36
Rys. 6 - Szczegół studni typowej……37
Rys. 7 - Szczegół wylotu……38

I. OPIS TECHNICZNY DO PROJEKTU ZAGOSPODAROWANIA TERENU

1. OKREŚLENIE PRZEDMIOTU ZAMIERZENIA BUDOWLANEGO

Przedmiotem całej inwestycji jest budowa kanalizacji deszczowej odwadniającej drogę w miejscowości Danków-Wójtostwo a następnie oczyszczenie jej i odprowadzenie do rzeki Belnianki. Kanalizacja zlokalizowana została na działkach 182/2, 215/1, 250/2 obr. 0005 w gminie Daleszyce. Projekt obejmuje odcinek kanalizacji o długości około 310m.

Inwestycja ma na celu zebranie gromadzących się wód deszczowych oraz ich odprowadzenie do odbiornika dzięki czemu nastąpi poprawa warunków zamieszkującej ludności których działki były zalewane wodami deszczowymi.

Rodzaj i kategorię obiektu budowlanego będącego przedmiotem zamierzenia budowlanego

Projektowana inwestycja należy do XXVI kategorii wg. ustawy prawo budowlane tj. sieci kanalizacyjne. Współczynnik wielkości obiektu to 1,0.

2. OKREŚLENIE ISTNIEJĄCEGO STANU ZAGOSPODAROWANIA DZIAŁKI LUB TERENU

Teren na którym zlokalizowana jest projektowana inwestycja obejmuje zabudowę miejscowości Danków - Wójtostwo. Teren, na którym zlokalizowana będzie projektowana kanalizacja deszczowa obejmuje część odwodnienia drogi powiatowej w miejscowości Danków-Wójtostwo w gminie Daleszyce. Omawiany teren posiada zabudowę jednorodzinną. W rejonie projektowanej sieci kanalizacji sanitarnej istnieje następujące uzbrojenie podziemne i naziemne:

- sieć wodociągowa;
- sieć kanalizacji sanitarnej
- kable telekomunikacyjne
- kable eNN

W chwili obecnej teren drogowy jest zalewany przez wody deszczowe. Wykonane są studnie chłonne które są zamulone a rodzaj gruntu nie umożliwia odprowadzenia wód do ziemi.

Przejścia pod drogą powiatową oraz prywatną zostaną wykonane bezwykopowo w rurach ochronnych przeciskowych stalowych ze szwem przewodowych wg PN 79/H – 74244 o średnicy ∅ 508,0 x 11,0 mm i łącznie na długości 78 m.

Usytuowanie wysokościowe projektowanych kanałów wynika z ukształtowania terenu. Rzędne projektowanych kanałów uwzględniają techniczne możliwości odprowadzenia wód z terenu drogi oraz istniejącą infrastrukturę i rzędne odbiornika jakim jest rzeka.

Stan prawny terenu objętego inwestycją został określony na podstawie wypisów z rejestru gruntów właścicieli, wydanego przez Starostwo Powiatowe w Kielcach.

Informacje o działkach na których zlokalizowane jest inwestycja						
Nr ewid.	**Podmiot ewidencyjny**	**Obręb**		**Jednostka ew.**	**Województwo**	**Powiat**
		numer	**nazwa**			
182/2	Własność : Janina Wojsa Wójtostwo 28, 26-021 Daleszyce	0005	DANKÓW-WÓJTOSTWO	260405_5 Daleszyce – obszar wiejski	Świętokrzyskie	kielecki
250/2	Własność/władania : Skarb Państwa					
215/1	Własność : Powiat kielecki ul. Wrzosowa 44, 25-211 Kielce Trwały zarząd : Powiatowy Zarząd Dróg ul. Wrzosowa 44, 25-211 Kielce					

Inwestor posiada prawo do dysponowania nieruchomością na cele budowlane, dla obszaru, na którym projektuje się inwestycję.

3. ROJEKTOWANE ZAGOSPODAROWANIE DZIAŁKI LUB TERENU, W TYM:

a) urządzenia budowlane związane z obiektami budowlanymi,

Projekt obejmuje kanalizację deszczową wykonaną z rur PP X-Stream Ø400 mm, Ø300 mm, Ø200 mm - SN 8, wyposażone w żelbetowe studnie rewizyjne, kaskadowe Ø1200, Ø1400 oraz wpusty deszczowe, separator lamelowy, osadnik wirowy jednokomorowy, oraz wylot żelbetowy wieńczący odpływ kanalizacji do odbiornika.

Metodą bezwykopową należy wykonać odcinek od studni D5 do studni D8 oraz podejścia do wpustów deszczowych. Pozostałą kanalizację wykonać metodą tradycyjną w wykopach otwartych.

Przejścia należy wykonywać z uwzględnieniem warunków zawartych w decyzji wodno-prawnej znak: KR.ZUZ.1Z4210Z195Z2023ZJD GDDKiA stanowiącego załącznik do projektu.

Lokalizacja odcinków projektowanej kanalizacji pokazana została na mapach sytuacyjno – wysokościowych - rys. nr 1, natomiast układ wysokościowy na profilu podłużnym - rys. nr 2.

Po zakończeniu robót należy doprowadzić działki do stanu pierwotnego. Właściciel działki nie będzie ponosił odpowiedzialności za ewentualne uszkodzenia urządzenia obcego umieszczonego w obrębie działki podczas wykonywania robót budowlanych. Za odpowiedzialność ponosić będzie Wykonawca robót w przypadku gdy uszkodzenie nastąpi z jego winy. Wykonawca robót, bezpośrednio po umieszczeniu urządzenia uporządkuje teren działek.

1. Przed przystąpieniem do realizacji sieci należy dokonać odkrywek w miejscach włączeń oraz skrzyżowań z istniejącym uzbrojeniem podziemnym i sprawdzić rzeczywiste rzędne. W przypadku znacznych różnic - skontaktować się z projektantem w celu korekty profilu.
2. Nie wyklucza się istnienia w terenie innych przewodów o których brak informacji, może to wynikać z niedopełnienia obowiązku zgłoszenia do inwentaryzacji. (USTAWA : PRAWO GEODEZYJNE I KARTOGRAFICZNE DZ.U 2023 poz. 1752)

b) sposób odprowadzania lub oczyszczania ścieków,

W danej inwestycji nie będą powstawały ścieki komunalne.

c) układ komunikacyjny,

Dla danej inwestycji nie ma potrzeby zapewnienia układu komunikacyjnego.

d) sposób dostępu do drogi publicznej,

Dla danej inwestycji nie ma potrzeby zapewnienia dostępu do drogi publicznej.

e) parametry techniczne sieci i urządzeń uzbrojenia terenu,

Projektowany odcinek sieci kanalizacji deszczowej wykonany zostanie w układzie grawitacyjnym dostosowanym do istniejącego ukształtowania terenu. Projektowany odcinek ma za zadanie połączenie technologiczne odwodnienia drogi powiatowej poprzez wpusty deszczowe a następnie oczyszczenie ich w osadniku i separatorze po czym odprowadzone zostaną do odbiornika jakim jest rzeka Czarna Nida. Kanał zakończony zostanie wylotem

żelbetowym z umocnieniem skarp płytami ażurowymi. Na kanale zamontowana zostanie klapa zwrotna uniemożliwiająca cofanie wody z odbiornika do kanału deszczowego. Przewidziany jest awaryjny przelew omijający system oczyszczenia. Przelew ten będzie uruchamiany przy deszczu nawalnym przy którym separator z osadnikiem nie będzie w stanie przejąć deszczu. Kanalizacja deszczowa wykonana będzie z rur kanalizacyjnych strukturalnych polipropylenowych o średnicy nominalnej Ø 400, 300, 200, 160 mm i sztywności obwodowej rur SN = 8 kN/m2. Materiały takie przy odpowiedniej jakości montażu zapewnią wysoką szczelność kolektora na infiltrację i eksfiltrację. Kształtki do połączeń należy stosować jako systemowe o parametrach jak powyżej wymieniony rodzaj rury.

Min. przykrycie rurociągów przyjęto, w nawiązaniu do wymagań normy PN-EN 1997-1:2008:

- h_{min} = 1,20 m dla kanałów grawitacyjnych;

Min. spadek kanałów grawitacyjnych przyjęto:

- dla kanałów DN 400 mm: 0,25%;
- dla kanałów DN 300 mm: 0,33%;
- dla kanałów DN 200 mm: 0,5%;

Rurociągi należy posadowić:

- na gruncie rodzimym, w przypadku występowania w podłożu gruntu piaszczystego;
- na warstwie filtracyjnej grubości 20 cm, na odcinkach odwadnianych;
- na 15 cm podsypce z piasku nienormowanego, na pozostałej długości.

Lokalizacja odcinków projektowanej kanalizacji pokazana została na mapie sytuacyjno – wysokościowej - rys. nr 1, natomiast układ wysokościowy na profilu podłużnym - rys. nr 3.

f) ukształtowanie terenu i układ zieleni, w zakresie niezbędnym do uzupełnienia części rysunkowej projektu zagospodarowania działki lub terenu;

Teren działki po wykonanej inwestycji zostanie przywrócony do stanu pierwotnego.

4. INFORMACJE I DANE

a) o rodzaju ograniczeń lub zakazów w zabudowie i zagospodarowaniu tego terenu wynikających z aktów prawa miejscowego lub decyzji o warunkach zabudowy i zagospodarowania terenu, jeżeli są wymagane,

Zgodnie z Miejscowym Planem Przestrzennym inwestycja zlokalizowana jest na działkach:

Działka nr 215/1 - droga z której odprowadzana będzie woda deszczowa
KD-L – powiatowa droga klasy lokalnej

Działka nr 182/2 – działka na której zlokalizowany jest kanał deszczowy:
MM – tereny zabudowy mieszkaniowej
R – tereny rolnicze
ZZ – tereny zieleni łęgowej
Działka nr 250/2 – działka na której zlokalizowany jest wylot kanału deszczowego:
WS2 – tereny wód powierzchniowych płynących
W związku z powyższym brak jest ograniczeń lub zakazów w zabudowie i zagospodarowaniu tego terenu wynikających z aktów prawa miejscowego lub decyzji o warunkach zabudowy i zagospodarowania terenu.

b) czy działka lub teren, na którym jest projektowany obiekt budowlany, są wpisane do rejestru zabytków lub gminnej ewidencji zabytków lub czy zamierzenie budowlane lokalizowane jest na obszarze objętym ochroną konserwatorską,

Inwestycja nie jest zlokalizowane na wymienionych obszarach.

c) określające wpływ eksploatacji górniczej na działkę lub teren zamierzenia budowlanego.

Nie dotyczy. Inwestycja nie znajduje się w granicach terenu górniczego.

d) o charakterze, cechach istniejących i przewidywanych zagrożeń dla środowiska oraz higieny i zdrowia użytkowników

Nie dotyczy. Projektowana sieć kanalizacji deszczowej nie stwarza zagrożeń dla środowiska oraz higieny i zdrowia użytkowników. Inwestycja może jedynie poprawić jakość wód powierzchniowych.

5. DANE DOTYCZĄCE WARUNKÓW OCHRONY PRZECIWPOŻAROWEJ, W SZCZEGÓLNOŚCI O DROGACH POŻAROWYCH ORAZ PRZECIWPOŻAROWYM ZAOPATRZENIU W WODĘ, WRAZ Z ICH PARAMETRAMI TECHNICZNYMI;

Przy sieci deszczowej obejmującej daną inwestycję nie jest wymagane uzgodnienie z rzeczoznawcą przeciwpożarowym. Brak konieczności dróg pożarowych oraz brak przeciwpożarowego zaopatrzenia w wodę.

6. INFORMACJA O OBSZARZE ODDZIAŁYWANIA OBIEKTU

Projektowana inwestycja, tj. kanalizacja deszczowa, zaliczana jest do obiektów liniowych infrastruktury podziemnej. Obszar oddziaływania projektowanych rurociągów, to strefa ich ułożenia pod powierzchnią terenu. Zawiera się on w wielkościach określanych przez zewnętrzną średnicę tych elementów oraz ich rzeczywistą długość.

Obszar odziaływania zamyka się w granicach działek na których jest on zlokalizowany tj. na działkach 182/2, 215/1, 250/2 obr. 0005 w gminie Daleszyce. Projekt obejmuje odcinek kanalizacji o długości około 310m.

Projektowane elementy sieci kanalizacji deszczowej nie ograniczają możliwości użytkowania sąsiednich działek w dotychczasowy sposób, nie generują ponadnormatywnych poziomów hałasów, pyłów czy gazów.

7. OPINIĘ GEOTECHNICZNĄ ORAZ INFORMACJĘ O SPOSOBIE POSADOWIENIA OBIEKTU BUDOWLANEGO;

Warunki gruntowo wodne po trasach kanału przyjęto zgodnie z opracowaną dokumentacją **OPINII GEOTECHNICZNEJ** sporządzoną dla całej inwestycji na podstawie wykonanych wierceń.

W ramach prowadzonych prac terenowych wykonano 3 otwory geotechniczne do głębokości 3,0 m. Łącznie odwiercono 9,0 m.b. otworów.

Budowa geologiczna.

Teren badań położony jest w obrębie jednostki geologicznej zwanej Górami Świętokrzyskimi, w ich południowej części.

Starsze podłoże budują utwory dewonu środkowego, wykształconego w postaci wapieni i dolomitów. Utwory te w rejonie badanego terenu zalegają na głębokości ok. 2,50 – 7,0 m.

Warunki wodne.

W odwierconych otworach geotechnicznych wodę gruntową nawiercono w otw. nr 2 i 3, w warstwie piasków, na głębokościach 0,30 – 0,70 m. Lustro wody ma charakter swobodny. Obecny poziom wody gruntowej należy uznać za wysoki ze względu na liczne opady atmosferyczne oraz niskie parowanie. Wykopy odwadniać za pomocą systemu igłofiltrowego.

W otw. nr 1, pod warstwą piasków średnich miąższości 2,40 m, nawiercono warstwę glin piaszczystych zwięzłych, o konsystencji półzwartej. Na głębokości 2,70 m nawiercono grunt skalisty, wykształcony w postaci wapieni spękanych, zaliczanych do skał twardych (ST).

Nawiercone piaski należy zaliczyć do 3 kategorii urabialności, wg. PN-B-02481:1998. Grunt spoisty należy zaliczyć do 4 kategorii urabialności. Grunty skaliste należy zaliczyć do 7 kategorii urabialności.

Rurociągi odwadniające zostaną posadowione w warstwie piasków.

Z przeprowadzonych badań podłoża gruntowego do projektu budowy odwodnienia drogi, wynika iż w podłożu gruntowym po obniżeniu zwierciadła wód gruntowych, będą występować korzystne warunki geotechniczne do ułożenia rur. Warstwy gruntu są jednorodne genetycznie i litologicznie, ułożone poziomo. Takie warunki tworzą **proste warunki gruntowe.**

Występujące w podłożu warunki gruntowe zgodnie z Rozporządzeniem Ministra Transportu, Budownictwa i Gospodarki Morskiej z dn. 25.04.2012 r, dz. u. 2012 nr 463, pozwalają zaliczyć projektowaną inwestycję do (drugiej) II kategorii geotechnicznej, ze względu na głębokość ułożenia rurociągu poniżej 1,20 m.

8. PARAMETRY TECHNICZNE OBIEKTU BUDOWLANEGO CHARAKTERYZUJĄCE WPŁYW OBIEKTU BUDOWLANEGO NA ŚRODOWISKO I JEGO WYKORZYSTYWANIE ORAZ NA ZDROWIE LUDZI I OBIEKTY SĄSIEDNIE POD WZGLĘDEM:

a) zapotrzebowania i jakości wody oraz ilości, jakości i sposobu odprowadzania ścieków oraz wód opadowych,

Projekt dotyczy kanalizacji deszczowej zatem zapotrzebowania i jakości wody oraz ilości, jakości i sposobu odprowadzania ścieków nie dotyczy danej inwestycji.

Projektowana sieć będzie odprowadzać wody deszczowe z powierzchni zredukowanej o wielkości 0,15ha, przy natężeniu opadu q min wynoszącym 15 dm3/s*ha, przepływ obliczeniowy wynosi Q min 2,2 dm3/s natomiast przy natężeniu opadu maksymalnym wynoszącym 150 dm3/s*ha przepływ maksymalny obliczeniowy Qmax wynosi 21,9 dm3/s.

Do oczyszczania wód deszczowych zaprojektowano separator lamelowy oraz osadnik wirowy jednokomorowy. Na wylocie zaprojektowano również klapę zwrotną uniemożliwiającą cofanie wody do systemu kanalizacji z odbiornika.

b) emisji zanieczyszczeń gazowych, w tym zapachów, pyłowych i płynnych, z podaniem ich rodzaju, ilości i zasięgu rozprzestrzeniania się,

W przedmiotowej inwestycji mamy do czynienia z powstawaniem zawiesiny ogólnej oraz związków węglowodorów ropopochodnych. Do obowiązków inwestora należeć będzie utrzymywanie projektowanych urządzeń wodnych w należytym stanie technicznym poprzez dokonywanie okresowych przeglądów eksploatacyjnych tj. płukanie złoża filtracyjnego, udrażnianie, wymiana, utylizacja zanieczyszczeń.

c) rodzaju i ilości wytwarzanych odpadów,

Zebrane wody zostaną oczyszczone w separatorze lamelowym. Odpady wytwarzana będą gromadzone w separatorze a ich stężenie zanieczyszczeń nie przekroczy wartości dopuszczalnych: zawiesina ogólna 100 mg/dm3, węglowodory ropopochodne 15 mg/dm3.

d) właściwości akustycznych oraz emisji drgań, a także promieniowania, w szczególności jonizującego, pola elektromagnetycznego i innych zakłóceń, z podaniem odpowiednich parametrów tych czynników i zasięgu ich rozprzestrzeniania się- nie występują

e) wpływu obiektu budowlanego na istniejący drzewostan, powierzchnię ziemi, w tym glebę, wody powierzchniowe i podziemne,

Planowana inwestycja nie koliduje z istniejącym drzewostanem. Sieć kanalizacyjna zlokalizowana jest pod ziemią i również nie ma wpływu na powierzchnię ziemi. Jedynie ogranicza zabudowę która nie jest możliwa na wykonanej infrastrukturze. Kanalizacja deszczowa ma na celu zebranie oraz oczyszczenie powstałych wód deszczowych spływających z drogi powiatowej a więc wpływa na polepszenie jakości wód powierzchniowych .

9. INFORMACJE O FORMACH OCHRONY PRZYRODY UTWORZONYCH LUB USTANOWIONYCH NA PODSTAWIE USTAWY Z DNIA 16 KWIETNIA 2004R. O OCHRONIE PRZYRODY, WYSTĘPUJĄCYCH W ZASIĘGU ODDZIAŁYWANIA ZAMIERZONEGO KORZYSTANIA Z WÓD LUB PLANOWANYCH DO WYKONANIA URZĄDZEŃ WODNYCH

Zgodnie z art. 6 ust. 1 ustawy z dnia 16 kwietnia 2004r. o ochronie przyrody (Dz.U. z 2004r., poz. 880) formami ochrony przyrody są:

- parki narodowe,
- rezerwaty przyrody,
- parki krajobrazowe,
- obszary chronionego krajobrazu,
- obszary Natura 2000,
- pomniki przyrody,
- stanowiska dokumentacyjne,
- użytki ekologiczne,
- zespoły przyrodniczo-krajobrazowe,
- ochrona gatunkowa roślin, zwierząt, grzybów.

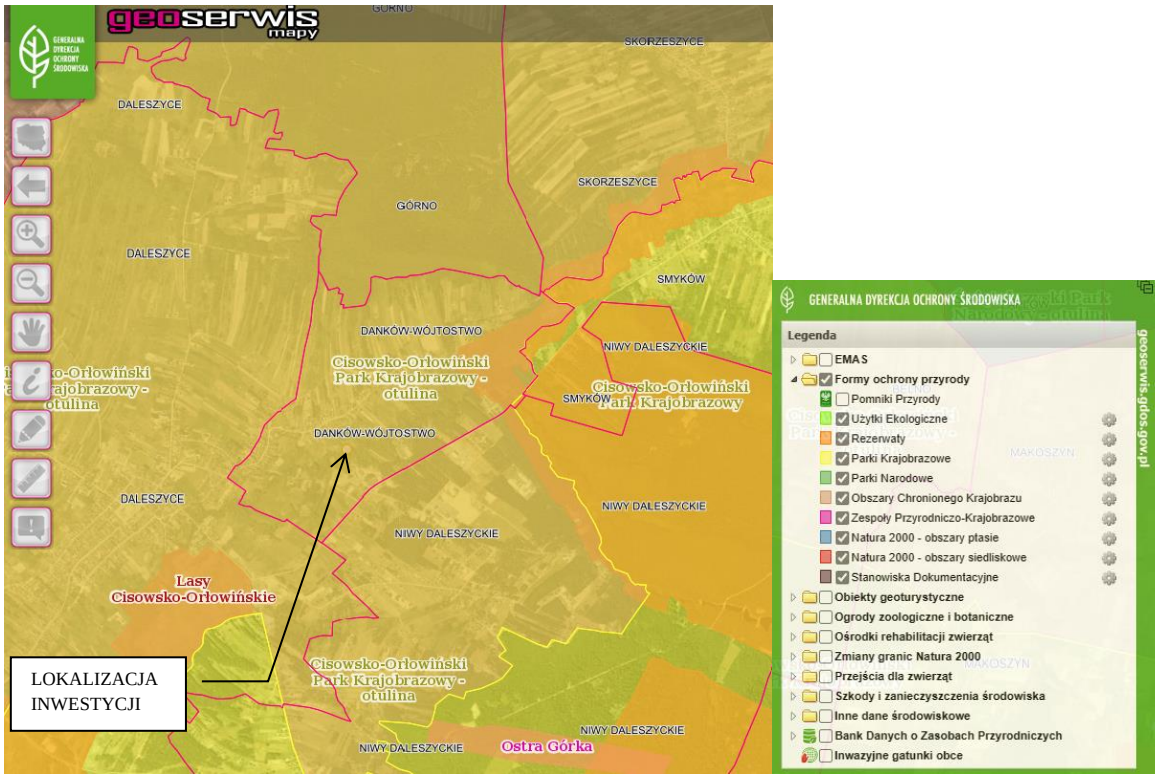

Lokalizacja planowanego przedsięwzięcia na mapie generalnej dyrekcji ochrony środowiska

(źródło:https://geoserwis.gdos.gov.pl/mapy/)

Najbliżej położonymi obszarami są:

Obszary Natura 2000 siedliskowe

-PLH260040 Lasy Cisowsko-Orłowińskie - znajduje się w odległości 1 km od inwestycji w kierunku wschodnim

Obszar Chronionego Krajobrazu

-PL.ZIPOP.1393.OCHK.357 „Cisowsko-Orłowiński" – inwestycja znajduje się na jego terenie

Obszar Parków Krajobrazowych

-PL.ZIPOP.1393.PK.119 „Cisowsko-Orłowiński Park Krajobrazowy – inwestycja znajduje się na jego terenie

Obszar Rezerwatów

-PL.ZIPOP.1393.RP.1437 Białe Ługi – znajduje się w odległości 4,21 km od inwestycji

Przedmiotowa inwestycja położona jest poza obszarami europejskiej sieci Natura 2000 oraz poza specjalnymi obszarami ochrony siedlisk zaproponowanymi do objęcia tą formą ochrony i zgłoszonymi przez Polskę do Komisji Europejskiej jak i zgłoszonymi przez organizacje ekologiczne, a także poza obszarami proponowanymi w ramach toczących się obecnie konsultacji społecznych.

Biorąc pod uwagę charakter przedmiotowej inwestycji oraz powołane uwarunkowania przyrodnicze nie przewiduje się jej negatywnego oddziaływania na stan siedlisk przyrodniczych lub siedlisk gatunków roślin i zwierząt, dla których wyznaczono obszar. Opisane przedsięwzięcie nie narusza ustaleń wynikających z ich zadań ochronnych. Nie stwierdza się też żadnego negatywnego oddziaływania przedmiotowej inwestycji na środowisko.

Planowane przedsięwzięcie nie będzie w żaden sposób negatywnie oddziaływać na ww. obszary.

W zasięgu terenu objętego decyzją nie występują obiekty stanowiące dobra kultury w rozumieniu ustawy z dnia 23 lipca 2003 r. o ochronie zabytków i opiece nad zabytkami [Dz.U. z 2003 r., poz. 1568 ze zm.], ani obiekty kultury współczesnej.

Teren nie jest objęty strefą ochrony konserwatorskiej.

Kanalizacja deszczowa należy do przedsięwzięć realizowanych dla poprawy stanu sanitarnego terenów zurbanizowanych i jest sama w sobie obiektem chroniącym środowisko. W chwili obecnej wody deszczowe spływają powierzchniowo z drogi powiatowej do środowiska bez podczyszczenia.

Wykonanie projektowanych kanałów, rurociągów i przyłączeń wpustów umożliwi zlikwidowanie istniejących potopień oraz odprowadzania wód wprost do środowiska. Uwzględniając to, po zrealizowaniu projektowanej sieci kanalizacji deszczowej nastąpi zasadnicza poprawa warunków gruntowo-wodnych na terenie objętym inwestycja.

W projekcie kanalizacji zostały zastosowane dodatkowe przedsięwzięcia chroniące środowisko:

- kanały i rurociągi zostały zaprojektowane z rur nowej generacji, łączonych w sposób gwarantujący szczelność,
- zostały zastosowane studnie rewizyjne zapewniające szczelność na eksfiltrację w warunkach funkcjonowania kanalizacji powyżej poziomu wód gruntowych, jak również na infiltrację przy występowaniu wody gruntowej,
- w przedmiarach robót przewidziano odpowiednie nakłady na przywrócenie do stanu pierwotnego terenów po pracach kanalizacyjnych (renowacja nawierzchni drogowych, rozścielenie ziemi urodzajnej, plantowanie ręczne, montaż rozebranych ogrodzeń).

10. OPIS PROJEKTOWANYCH ROZWIĄZAŃ TECHNICZNYCH

10.1. Lokalizacja przewodów, usytuowanie wysokościowe

Przedmiotem i celem całej inwestycji jest budowa kanalizacji deszczowej odwadniającej drogę w miejscowości Danków-Wójtostwo a następnie oczyszczenie jej i odprowadzenie do rzeki Czarna Nida. Kanalizacja zlokalizowana została na działkach 182/2, 215/1, 250/2 obr. 0005 w gminie Daleszyce. Projekt obejmuje odcinek kanalizacji o długości około 310m.

Projekt obejmuje kanalizację deszczową wykonaną z rur PP X-Stream Ø400 mm, Ø300 mm, Ø200 mm - SN 8, wyposażone w żelbetowe studnie rewizyjne, kaskadowe Ø1200, Ø1400 oraz wpusty deszczowe, separator lamelowy, osadnik wirowy jednokomorowy, oraz wylot żelbetowy wieńczący odpływ kanalizacji do odbiornika.

Lokalizacja przewodów:

Projektowany odcinek sieci kanalizacji deszczowej wykonany zostanie w układzie grawitacyjnym dostosowanym do istniejącego ukształtowania terenu. Projektowany odcinek ma za zadanie połączenie technologiczne odwodnienia drogi powiatowej poprzez wpusty deszczowe a następnie oczyszczenie ich w osadniku i separatorze po czym odprowadzone zostaną do odbiornika jakim jest rzeka Czarna Nida. Przewidziany jest awaryjny przelew omijający system oczyszczenia. Przelew ten będzie uruchamiany przy deszczu nawalnym przy którym separator z osadnikiem nie będzie w stanie przejąć deszczu. Kanalizacja deszczowa wykonana będzie z rur kanalizacyjnych strukturalnych polipropylenowych o średnicy nominalnej Ø 400, 300, 200, 160 mm i sztywności obwodowej rur SN = 8 kN/m2. Materiały takie przy odpowiedniej jakości montażu zapewnią wysoką szczelność kolektora na infiltrację i eksfiltrację. Kształtki do połączeń należy stosować jako systemowe o parametrach jak powyżej wymieniony rodzaj rury.

Usytuowanie wysokościowe

Min. przykrycie rurociągów przyjęto, w nawiązaniu do wymagań normy PN-EN 1997-1:2008:

- h_{min} = 1,20 m dla kanałów grawitacyjnych;

Min. spadek kanałów grawitacyjnych przyjęto:

- dla kanałów DN 400 mm: 0,25%;
- dla kanałów DN 300 mm: 0,33%;
- dla kanałów DN 200 mm: 0,5%;

Rurociągi należy posadowić:

- na gruncie rodzimym, w przypadku występowania w podłożu gruntu piaszczystego;
- na warstwie filtracyjnej grubości 20 cm, na odcinkach odwadnianych;

– na 15 cm podsypce z piasku nienormowanego, na pozostałej długości.

Przykrycie kanałów typu Wavin X-Stream przyjęto, w nawiązaniu do wymagań normy PN-EN 13476 możliwość układania rurociągów z przykryciem 0,8-6,0 m oraz układu wysokościowego terenu.

Szczegółowe usytuowanie poszczególnych elementów systemu kanalizacyjnego przedstawiono na rys. nr 1, zaś ich usytuowanie wysokościowe na profilu podłużnym.

10.2. Materiał przewodów, posadowienie

Budowana **kanalizacji deszczowej** wykonana zostanie z materiałów:

- Sieć kanalizacji deszczowej z rur PP X-Stream Ø400mm SN 8 L=268,60 m
- Sieć kanalizacji deszczowej z rur PP X-Stream Ø300mm SN 8 L=41,50 m
- Przykanaliki kanalizacji deszczowej z rur PP X-Stream Ø200mm SN 8 L=17,00 m
- Wpusty uliczne betonowe Ø600(min. przepływ 5l/s) – szt. 3
- Studnia betonowe 1200mm – szt. 9
- Studnia betonowe 1400mm – szt. 2
- Studnia kaskadowa 1400mm – szt. 1
- Separator lamelowy 1 sztuka
- Osadnik wirowy jednokomorowy 1 sztuka
- Kanał przelewowy PP Ø200mm SN 8 L=13m
- wylot wieńczący kanał deszczowy Ø300mm wykonany z żelbetowej ścianki oporowej 1 sztuk.

Posadowienie rur:

– na warstwie filtracyjnej grubości 20 cm, na długości odcinków odwadnianych;

– na gruncie rodzimym, w przypadku występowania w podłożu gruntu piaszczystego;

– na 15 cm podsypce piaskowej, na pozostałej długości.

– należy zastosować obsypkę 30 cm.

Podłoże należy uformować na kąt 120º.

10.3. Uzbrojenie przewodów, obiekty budowlane

Przykanaliki deszczowe

Przykanaliki przewiduje się z rur kanalizacyjnych strukturalnych polipropylenowych o średnicy nominalnej Ø 200 mm i sztywności obwodowej rur SN = 8 kN/m2. Ich powierzchnia wewnętrzna ma zapewnić dobre warunki przepływu i przeciwdziałać

odkładaniu się szlamu i piasku. Projektuje się rury PP kielichowe, łączone za pomocą uszczelek elastomerowych. Przykanaliki powinny być zamocowane w kręgach wpustów za pomocą systemowych przejść szczelnych dla rur PP Ø 200mm. Rury należy posadowić na warstwie gruntu piaszczystego gr. min 10 cm, oraz obsypane piaskiem z zachowaniem odpowiedniego zagęszczenia.

Wpusty uliczne

Do bezpośredniego odbioru wód deszczowych z powierzchni ulicy projektuje wpusty uliczne, zlokalizowane przy krawężnikach drogi. Elementy te wykonane z prefabrykowanych kręgów betonowych o średnicy Ø600mm, łączonych na zaprawę cementową. Dolna część wpustu jako osadnikowa, wykonana z kręgu o wys. min H=1,0m. Wpusty zwieńczone kratą żeliwną o wymiarach 600x400mm, klasy D400, mocowaną zawiasowo, H115, kołnierz ¾ , krata uchylna z zamknięciem posadowiona na pokrywie oraz pierścieniu odciążającym. Zewnętrzne powierzchnie studzienek wpustowych pokryć powłokami ochronnymi w celu zapewnienia hydroizaolacji np. Dysperbit. Wpusty posadowić na podłożu z suchego betonu B – 10, gr. warstwy min. 10cm.

Studzienki kanalizacyjne

Główny kanał deszczowy uzbrojony będzie w studzienki kanalizacyjne wykonane z kręgów betonowych z betonu B-45, o średnicy Ø1400, 1200mm, łączonych na felc i uszczelkę - w ilości 2 i 9 sztuk. Dennicę studni wyposażyć w systemowe przejścia szczelne dla rur PP Ø400- Ø 300mm. Studnie zakończone włazem żeliwnym kl. D400, mocowanych na korpusie o H min – 10,0cm, osadzone na zaprawie cementowej. Włazy posadowić na górnym elemencie studni wykonanym w formie pokrywy studziennej lub zwężki tzw. konusa. Studnie wyposażone w stopnie złazowe zabezpieczone powłokami tworzywowymi. Zewnętrzne powierzchnie studni pokryć powłokami ochronnymi w celu zapewnienia hydroizaolacji np. Dysperbit. Studnie posadowić na podłożu z suchego betonu B – 10, gr. warstwy min. 10cm.

Kanał główny kanalizacji deszczowej

W związku z odwodnieniem drogi powiatowej w miejscowości Danków-Wójtostwo gmina Daleszyce zaprojektowano sieć kanalizacji deszczowej wraz ze studniami i wpustami ulicznymi z osadnikami. Odbiór wód opadowych i roztopowych jest możliwy poprzez odbiornik jakim jest rzeka Czarna Nida. Przed odprowadzeniem wód deszczowych do odbiornika zostaną one oczyszczone w osadniku a następnie w separatorze. Przebieg trasy kolektora pokazano na rysunku: projekt zagospodarowania terenu. Kolektor deszczowy odprowadzać będzie wody opadowe i roztopowe do rzeki, poprzez wylot betonowy wg rys „Szczegół wylotu” (rys nr 7). Kanały należy układać na podbudowie z piasku

gruboziarnistego zapewniając minimalną warstwę 15cm. Obsypkę i zasypkę wykonywać gruntem piaszczystym, warstwami 20-30cm, z zagęszczeniem mechanicznym. Stopień zagęszczenia zasypki powinien wynosić Is= 1,0. Wszystkie roboty ziemne wykonać materiałem wolnym od kamieni, grud i innych przedmiotów o ostrych krawędziach.

Jednokomorowy osadnik o przepływie wirowym

Wymagania odnośnie urządzenia:

- osadnik musi posiadać krajową deklarację właściwości użytkowych i oznakowanie znakiem budowlanym na zgodność z Krajową Oceną Techniczną, dotyczącą wirowych osadników (separatorów) zawiesiny mineralnej jako urządzenia

- skuteczność usuwania zawiesin ≥100µm: >96% dla przepływu oczyszczanego NS, stężenie zawiesin na odpływie dla NS: <100 mg/dm³

- skuteczność usuwania zawiesin >92% dla przepływu oczyszczanego 2·NS, oraz 91% dla przepływu oczyszczanego 3·NS

- skuteczność usuwania zawiesin o typowym składzie granulometrycznym znajdującym się w ściekach deszczowych: >80%

- usuwanie zawiesin wspomagane siłą odśrodkową przy przepływie wirowym

- konstrukcja urządzenia zapewniająca jego prawidłową pracę przy maksymalnym przepływie kierowanym do urządzenia Qmax

- wydzielone komory osadowa i wylotowa

- odpływ z komory osadowej do komory wylotowej poprzez rurę centralną umieszczona w środku komory osadowej

- przystosowanie do podłączania rur wlotowych o średnicach zgodnie z dokumentacją projektową – nie dopuszcza się stosowania redukcji

- deflektor kierunkowy na wlocie wprowadzający ścieki w ruch wirowy wewnątrz komory osadowej, zwiększający efektywność urządzenia poprzez rozprowadzenie ścieków po powierzchni, dostosowany do średnicy rury dopływowej

- wyposażenie wewnętrzne (przegroda, rura centralna, deflektor) wykonane z PEHD

- nie dopuszcza się urządzenia z bypassem – całość przepływu kierowanego przez urządzenie musi przechodzić przez układ podczyszczający urządzenia

- wylot znajdujący się 20 mm poniżej wlotu

- możliwość podłączenia instalacji alarmowej informującej o zgromadzeniu maksymalnej ilości zanieczyszczeń - korpus przykryty pokrywą żelbetową z włazami żeliwnymi, umożliwiającymi dostęp eksploatacyjny do urządzenia

- nadbudowa separatora do poziomu terenu kręgami tej samej średnicy co urządzenie, nie dopuszcza się możliwości zastosowania kominów redukcyjnych

Wymagania odnośnie korpusu urządzenia:

- korpus wykonany z prefabrykowanych elementów z betonu wibroprasowanego łączonych na uszczelki gumowe/zaprawę wodoszczelną (dla średnic DN1000-1500) lub uszczelki bentonitowe/zaprawę wodoszczelną (dla średnic DN2000-3000)

- korpus posiadający deklarację właściwości użytkowych i oznakowanie CE wykonany wg normy PN-EN 1917 (dla średnic DN1000-1200) lub krajową deklarację właściwości użytkowych i oznakowanie znakiem budowlanym, wykonany wg aktualnej Krajowej Oceny Technicznej, obejmującej zastosowanie w inżynierii komunikacyjnej, kolejowej oraz w obszarach budownictwa ogólnego

- korpus przystosowany do obciążenia badawczego 300kN zgodnie z wymaganiami normy PN-EN 1917

Wymagane parametry betonu użytego do produkcji korpusu urządzenia:

- klasa wytrzymałości betonu (wg PN-EN 206:2014-04): C35/45

- klasa ekspozycji betonu (wg PN-EN 206:2014-04): XC4, XA1, XF1, XD3, XS3

- nasiąkliwość betonu (wg PN-88/B-06250): <5%

- stopień wodoprzepuszczalności betonu (wg PN-88/B-06250): W8

- stopień mrozoodporności betonu w wodzie (wg PN-88/B-06250): F150

- stopień mrozoodporności betonu w 2% NaCl (wg PN-88/B-06250): F50

- wskaźnik w/c (wg PN-EN 206:2014-04): $\leq 0{,}45$

- otulina zbrojenia min. 30 mm

- odporność betonu na substancje ropopochodne bez stosowania powłok (wg PN-EN 858-1:2005)

W celu uzyskania akceptacji materiałowej urządzeń należy przedstawić:

- krajową deklarację właściwości użytkowych potwierdzającą zgodność z Krajową Oceną Techniczną

- dokumentację techniczno - ruchową urządzenia

- Zakładową Kontrolę Produkcji

- deklaracje właściwości użytkowych lub krajowe deklaracje właściwości użytkowych wraz z Krajową Oceną Techniczną na korpusy urządzeń

- instrukcję montażu korpusu oraz urządzenia

- wyniki badań chemicznej odporności betonu wg PN-EN 858-1:2005 wykonane nie wcześniej niż 6 miesięcy przed złożeniem dokumentów

Wymagane parametry konstrukcyjne i technologiczne:

- średnica wewnętrzna zbiornika: 1000 mm

- przepustowość nominalna: 6 dm^3/s

- przepustowość maksymalna (hydrauliczna): 60 dm^3/s

- pojemność części osadowej: 510 dm^3

- średnica rur wlot/wylot: 300 mm

Wysokosprawny separator lamelowy

Wymagania odnośnie urządzenia:

- separator musi posiadać deklarację właściwości użytkowych i oznakowanie CE na zgodność z normą PN-EN 858-1:2005/A1:2007 oraz krajową deklarację właściwości użytkowych i oznakowanie znakiem budowlanym na zgodność z Krajową Oceną Techniczną, oceniającą charakterystyki urządzenia nie objęte w zharmonizowanej normie wyrobu

- skuteczność usuwania ropopochodnych >99,9% dla przepływu oczyszczanego NS, stężenie substancji ropopochodnych na odpływie dla NS: <5 mg/dm^3

- skuteczność usuwania ropopochodnych >97% dla przepływu oczyszczanego 2·NS, oraz 92% dla przepływu oczyszczanego 3·NS

- separator klasy I wg PN-EN 858-1:2005

- usuwanie zawiesin wspomagane podczas przepływu przez pakiety lamelowe

- urządzenie przystosowane do pracy w warunkach okresowego podtopienia kanalizacji poprzez zabezpieczenie przed przedostaniem się do wylotu wydzielonych substancji ropopochodnych

- urządzenie zabezpieczone przed wymywaniem zgromadzonych substancji ropopochodnych i wtórnym zanieczyszczeniem ścieków przy przepływie maksymalnym, potwierdzone badaniami

- przegrody wewnętrzne wydzielające komory: wlotową, magazynowania i wylotową wykonane z PEHD

- wydzielona komora magazynowania ropopochodnych uniemożliwiająca kontakt z dopływającymi wodami opadowymi i wypłukiwanie odseparowanych zanieczyszczeń

- konstrukcja urządzenia zapewniająca jego prawidłową pracę przy maksymalnym przepływie kierowanym do separatora Qmax przechodzącym przez pakiety lamelowe

- nie dopuszcza się urządzenia z bypassem – całość przepływu kierowanego przez urządzenie musi przechodzić przez układ podczyszczający separatora

- komora wylotowa zabezpieczona dodatkowo dzięki zamknięciu konstrukcyjnemu wykonanemu z tworzywa sztucznego, które uniemożliwia wtórne zanieczyszczenie ścieków również w przypadku spiętrzenia ścieków za separatorem

- pakiety lamelowe umieszczone swobodnie w wyznaczonych miejscach w urządzeniu, nie połączone konstrukcyjnie z pozostałym wyposażeniem urządzenia

- pakiety lamelowe z wypełnieniem płytowym wielostrumieniowym o przepływie krzyżowym, wykonane z odpornego chemicznie i wytrzymałego mechanicznie tworzywa sztucznego PEHD, wyposażone w linki umożliwiające wyciągnięcie pakietów z separatora bez konieczności schodzenia do jego wnętrza

- wydzielona komora magazynowania osadu pod pakietami lamelowymi

- wyposażenie wewnętrzne z PEHD - nie dopuszcza się pakietów ze zgrzewanej folii PP

- przystosowanie do podłączania rur wlotowych o średnicach zgodnie z dokumentacją projektową – nie dopuszcza się stosowania redukcji

- wylot znajdujący się 20 mm poniżej wlotu

- możliwość podłączenia instalacji alarmowej informującej o zgromadzeniu maksymalnej ilości zanieczyszczeń

- korpus przykryty pokrywą żelbetową z włazami żeliwnymi, umożliwiającymi wyjęcie na zewnątrz i ponowne umieszczenie wewnątrz separatora pakietów lamelowych bez konieczności demontażu pokrywy

- nadbudowa separatora do poziomu terenu kręgami tej samej średnicy co urządzenie, nie dopuszcza się stosowania kominów redukcyjnych

Wymagania odnośnie korpusu urządzenia:

- korpus wykonany z prefabrykowanych elementów z betonu wibroprasowanego łączonych na uszczelki gumowe/zaprawę wodoszczelną (dla średnic DN1000-1500) lub uszczelki bentonitowe/zaprawę wodoszczelną (dla średnic DN2000-3000)

- korpus posiadający deklarację właściwości użytkowych i oznakowanie CE wykonany wg normy PN-EN 1917 (dla średnic DN1000-1200) lub krajową deklarację właściwości użytkowych i oznakowanie znakiem budowlanym, wykonany wg aktualnej Krajowej Oceny Technicznej, obejmującej zastosowanie w inżynierii komunikacyjnej, kolejowej oraz w obszarach budownictwa ogólnego

- korpus przystosowany do obciążenia badawczego 300kN zgodnie z wymaganiami normy PN-EN 1917

Wymagane parametry betonu użytego do produkcji korpusu urządzenia:

- klasa wytrzymałości betonu (wg PN-EN 206:2014-04): C35/45

- klasa ekspozycji betonu (wg PN-EN 206:2014-04): XC4, XA1, XF1, XD3, XS3

- nasiąkliwość betonu (wg PN-88/B-06250): <5%

- stopień wodoprzepuszczalności betonu (wg PN-88/B-06250): W8

- stopień mrozoodporności betonu w wodzie (wg PN-88/B-06250): F150

- stopień mrozoodporności betonu w 2% NaCl (wg PN-88/B-06250): F50

- wskaźnik w/c (wg PN-EN 206:2014-04): $\leq 0{,}45$

- otulina zbrojenia min. 30 mm

- odporność betonu na substancje ropopochodne bez stosowania powłok (wg PN-EN 858-1:2005)

W celu uzyskania akceptacji materiałowej urządzeń należy przedstawić:

- deklaracje właściwości użytkowych urządzenia potwierdzającą zgodność z normą PN-EN 858-1:2005/A1:2007

- krajową deklarację właściwości użytkowych potwierdzającą zgodność z Krajową Oceną Techniczną

- dokumentację techniczno - ruchową urządzenia

- Zakładową Kontrolę Produkcji

- deklaracje właściwości użytkowych lub krajowe deklaracje właściwości użytkowych wraz z Krajową Oceną Techniczną na korpusy urządzeń

- instrukcję montażu korpusu oraz urządzenia

- wyniki badań chemicznej odporności betonu wg PN-EN 858-1:2005 wykonane nie wcześniej niż 6 miesięcy przed złożeniem dokumentów

Wymagane parametry konstrukcyjne i technologiczne:

- średnica wewnętrzna zbiornika: 1200 mm

- przepustowość nominalna: 6 dm^3/s

- przepływ maksymalny, kierowany przez pakiety lamelowe: 60 dm^3/s

- pojemność magazynowania oleju: 150 dm^3

- pojemność części osadowej: 180. dm^3

- średnica rur wlot/wylot: 300 mm

10.4. Oznakowanie projektowanych przewodów

Wykonane rurociągi należy oznakować taśmą oznacznikowo – ostrzegawczą z wkładką metalową umieszczoną nad rurociągiem

10.5. Skrzyżowania z istniejącym uzbrojeniem

Na trasie projektowanych przejść kanalizacją sanitarną występuje następujące uzbrojenie podziemne:
- wodociąg
- kanalizacja sanitarna
- kable eN, tel

11. WYTYCZNE WYKONANIA ROBÓT

11.1. Roboty ziemne

Dla projektowanej kanalizacji deszczowej wykopy należy wykonać sposobem mechanicznym w 70% i ręcznym w 30%, 40% grunt kategorii II, 50% grunt kategorii III, 10% grunt kategorii VI. W zależności od warunków gruntowych i zagospodarowania terenu, stosować wykopy szerokoprzestrzenne oraz wąskoprzestrzenne z pełnym deskowaniem. Należy stosować systemowe szalunki skrzyniowe z rozkręcanymi rozporami, na pełnej wysokości wykopu. W otwartych terenach ściany wykopu zabezpieczyć dodatkowo przez skarpowanie o nachyleniu 1:0,6. W przypadku pojawienia się złóż skalnych, do odspojenia stosować specjalne młoty hydrauliczno – pneumatyczne oraz sprzęt ciężki.

Wydobyty urobek powinien być składowany na odkład tylko po jednej stronie wykopu lub w przypadku dużej jego ilości bezpośrednio odwożony przez samochód samowyładowczy. Po robotach montażowych i zasypce pozostały urobek rozplanować zgodnie z jakością gruntu w miarę istniejących potrzeb, a jego nadmiar odwieść we wskazane przez Inwestora miejsce.

Przed robotami związanymi z montażem rurociągów odpowiednio przygotować podłoże jako podsypkę z piasku gr. min.20cm (po zagęszczeniu), i na niej ułożyć rurę. Podłoże powinno być stabilne i odpowiednio wyprofilowane. W indywidualnych przypadkach dopuszcza się ułożenie rury na nośnym, nienaruszonym gruncie rodzimym, wolnym od ostrych kamieni. Po wykonaniu robót montażowych rurociąg obsypać piaskiem do wysokości min 50cm ponad wierzchołkiem rury. Dalszą zasypkę wykonać gruntem rodzimym wolnym od kamieni zagęszczając go warstwami o miąższości w stanie luźnym ok. 40cm. Sposób zasypki – ręcznie i sprzętem mechanicznym. Do zasypki należy przewidzieć materiał mineralny, sypki (np. piasek), który nadaje się do zagęszczenia. Nie można stosować glin, iłów, torfów, itp. - w takich sytuacjach należy stosować materiały podobne jak do wykonania podsypki pod rurociągi. Materiał obsypki i zasypki nie może być również zamrożony. Niedopuszczalne jest wykonywanie obsypki czy zasypki przez bezpośrednie spuszczanie mas ziemi na rurociąg z samochodów wywrotek.

Tereny objęte robotami należy doprowadzić niezwłocznie po zakończeniu robót do stanu pierwotnego łącznie z naprawieniem nawierzchni asfaltowej, ogrodzeniami, dróg wjazdowych do posesji, i innych elementów.

Roboty ziemne dla projektowanej kanalizacji deszczowej powinny być prowadzone zgodnie z obowiązującymi w tym zakresie przepisami prawa budowlanego, normami, wymogami bezpieczeństwa i instrukcjami wykonania i odbioru robót. Niezbędne informacji w tym zakresie zawarte są m.in w:

- PN-B 83/8836-02„Przewody podziemne. Roboty ziemne. Wymagania i badania przy odbiorze”,
- PN-B - 10736:1999 Wykopy otwarte dla przewodów wodociągowych i kanalizacyjnych,
- PN - 86/B – 02480. „Grunty budowlane. Określenia, symbole, podział i opisy gruntów”.

11.2. Zagęszczanie wykopów

Do wysokości 50cm ponad wierzchołkiem rury grunt należy ubijać ręcznie warstwami 10-15cm. Mechaniczne zagęszczanie można rozpocząć po wykonaniu 50cm warstwy ochronnej ponad wierzch rury. Należy użyć ubijaka wibracyjnego (ciężar 50 –100 kg). Przy jednym cyklu zagęszczania (przejazdu) uzyskamy 85% zmodyfikowanej wartości Proctora. W terenach działek prywatnych grunt zagęścić do stanu pierwotnego. W terenach gdzie wystąpią zjazdy do posesji, chodniki lub drogi, warunki zagęszczenia określi zarządca drogi we wcześniej wydanej decyzji na prowadzenie robót.

Wskaźnik zagęszczenia należy potwierdzić badaniem laboratoryjnym.

11.3. Odwodnienie wykopów

W otworach nr 1 nie stwierdzono występowania wody gruntowej. W otworze nr 2 i 3 stwierdzono wodę gruntową. Oceniając jednak warunki wodne w rejonie projektowanej inwestycji należy pokreślić, iż prace wiertnicze wykonane były w okresie niskich stanów wód powierzchniowych i podziemnych pierwszego poziomu wodonośnego.

W zależności od stopnia nawodnienia gruntu stosowane są trzy metody odwodnienia:

- metoda powierzchniowa,
- metoda drenażu poziomego,
- metoda depresji statycznego poziomu zwierciadła wody gruntowej.

Metoda pierwsza polega na odprowadzeniu powierzchniowym wody w miarę głębienia wykopu. Metoda ta nie wymaga montażu skomplikowanych urządzeń i często wystarczają ustawione na powierzchni terenu ręczne lub spalinowe pompy membranowe lub tłokowe.

Metoda druga polega na ułożeniu w żwirowej podsypce rurociągu drenażu poziomego z odprowadzeniem do studzienek czerpnych obok trasy rurociągu, skąd woda jest odprowadzana przy pomocy pomp do odbiornika. Po ułożeniu rurociągu i przeprowadzonych próbach szczelności, drenaż zostaje wyłączony z eksploatacji a studzienki czerpane zdemontowane. Odwodnienie wykopu przy pomocy drenażu ma zastosowanie przy większym napływie wód gruntowych tam gdzie metoda powierzchniowa jest już niewystarczająca, w szczególności przy piaskach drobnych i pylastych.

Metoda trzecia stosowana jest w przypadku dużego nawodnienia gruntu i polega na uprzednim wykonaniu wierconych otworów ujęciowych oraz instalacji elektrycznych lub spalinowych pomp wirnikowych w szczególnych przypadkach mogą być stosowane igłofiltry lub igłostudnie.

W gruntach płynnych (silnie nawodnionych) z wysokim poziomem wód gruntowych obniżenie poziomu wody gruntowej przed wykonywaniem wykopu powinno sięgać co najmniej 25cm poniżej projektowanego dna wykopu.

W ww. metodach odwodnienia wykopu bardzo istotnym zagadnieniem jest odprowadzenie wody poza teren budowy, co powinno być rozwiązane na etapie organizacji zagospodarowania placu budowy.

Przyjęcie jednej z przytoczonych metod odwodnienia dna wykopu, wiąże się ze sposobem układania przewodu, który jest uzależniony zarówno od średnicy rurociągu jak też od warunków możliwości zastosowania określonego rodzaju wykopów.

Sposób odwadniania wykopu powinien być wykonany przy pomocy igłofiltrów.

11.4. Roboty montażowe

Roboty te należy rozpocząć od geodezyjnego wyznaczenia punktów stałych takich jak studnie rewizyjne. Prace te należy zlecić jednostce geodezyjnej posiadającej odpowiednie uprawnienia.

Montaż rur PP X-Stream wykonywać w wykopie na przygotowanym wcześniej podłożu. Powinna nim być warstwa zagęszczonego piasku min. 20 cm. Konieczne jest by podłoże było wolne od przedmiotów z ostrymi krawędziami: kamieni, cegieł, gruzów itp. Rury PP X-Stream wraz z systemową uszczelką zapewniają wysoką szczelność rurociągu i są łączone na wcisk. Należy zwrócić uwagę by bosy koniec jednego końca rury wsunął się do końca kielicha drugiego odcinka. W tym celu można wyznaczyć czarną wyraźną linię na bosym końcu rury, a tym samym uzyskać punkt prawidłowego łączenia. Rurociąg należy układać prostoliniowo między studniami , oraz ze spadkiem podłużnym określonym na profilach. Wyrównywanie spadków rury przez podkładanie pod rurę kawałków drewna, kamieni lub gruzu jest niedopuszczalne – rura wymaga podbicia na całej długości. Rury przewodowe w wykopie należy ustabilizować, szczególną uwagę zwracając na boczne strefy przewodu, tzw. „pachy" rurociągu. W tym celu można stosować ręczne ubijaki. Rury należy zasypać piaskiem do wysokości 30cm ponad wierzchołek, a dalej wykonać zasypkę całego wykopu zgodnie z opisem w dziale Roboty ziemne. Całość wykopu zagęścić zgodnie z opisem w dziale Zagęszczenie wykopów.

Do montażu rur w otworach studni rewizyjnych, stosować systemowe przejścia szczelne z uszczelkami osadzone w kręgach.

Studnie rewizyjne należy posadawiać na stabilnym podłożu wykonanym z chudego betonu C8/10 (B10) o warstwie min 10cm. Podłoże powinno zachować poziom oraz być wolne od materiałów z ostrymi krawędziami jak kamienie, gruz itp. Krąg denny ustawiać za pomocą ciężkiego sprzętu, używając systemowych zawiesi. Należy sprawdzić rzędną posadowienia za pomocą przyrządów optycznych, a także kierunki wlotów i wylotów. Kolejne elementy ustawiać osiowo, by krawędzie poszczególnych kręgów nie wystawały poza obrys studni. Zewnętrzne ściany studni zaizolować środkami jak w dziale „Materiały". Wszystkie prace montażowe związane z posadowieniem studni wykonywać w pełnym deskowaniu, stosując tzw. szalunki studzienne. Bez zabezpieczenia można wykonywać takie elementy jak: posadowienie pierścienia odciążającego, pokrywy studziennej oraz włazu. Pierścień odciążający posadowić na odpowiedniej wysokości, a podłoże pod nim powinno być odpowiednio wypoziomowane.

Włazy osadzić na zaprawie cementowej oraz pierścieniach dystansowych. W terenach działek prywatnych tam gdzie jest to możliwe, górne krawędzie studni należy wynieść ponad

teren w stopniu uniemożliwiającym penetrację wód powierzchniowych do kanalizacji sanitarnej.

Roboty montażowe dla studni tworzywowych Ø600 mm wykonać w miejscu posadowienia. Należy zwrócić szczególną uwagę na połączenia elementów kinety, nadstawy studni, króćców rurowych – aby zastosowane do połączeń uszczelki, prawidłowo przylegały na całym obwodzie. Korpus studni musi być pionowy, stabilny, kineta obsadzona w poziomie. Niezbędne jest by teleskop z włazem żeliwnym obsadzić na pierścieniu odciążającym, z zachowaniem bezpiecznych odległości w stosunku do korpusu studni.

11.5. Próba szczelności, kamerowanie

Próbę szczelności na eksfiltrację należy wykonać zgodnie z wymaganiami podanymi w PN-92/B-10735 oraz PN-EN 1610:2002.

Próbę przeprowadza się odcinkami pomiędzy studniami rewizyjnymi. Do próby zalicza się odcinki kolektorów wraz ze studniami. Studnie umożliwiają zamknięcie odcinka za pomocą tymczasowych zamknięć mechanicznych lub pneumatycznych – korków.

Złącza kielichowe rurociągu powinny być niezasypane. Wszystkie otwory łącznie z wysięgnikami muszą być na okres próby zakorkowane i na okres próby zabezpieczone od parcia przez ciśnienie wody. Urządzenia do zamykania (na okres próby) badanych kanałów, muszą być wyposażone w króćce z zaworami do:

- doprowadzenia wody,
- opróżnienia rurociągu z wody po próbie,
- odpowietrzenia,
- przyłączenia urządzenia pomiarowego.

Napełnianie kanału przeprowadza się grawitacyjnie. Odpowietrzenie kanału dokonuje się przez najwyższy punkt. Czas napełniania odcinka przewodu nie powinien być krótszy od jednej godziny. Do pomiaru ciśnienia używa się rurki pionowej przeźroczystej albo innego urządzenia do pomiaru ciśnienia. Rurociąg z rur kanalizacyjnych – poddaje się próbie ciśnienia wartości 3,0m słupa wody. Badany przewód powinien przed próbą pozostawać przez jedną godzinę całkowicie napełniony. Czas trwania próby powinien wynosić 15minut. Na złączach kielichowych nie powinny ukazywać się krople wody w czasie trwania próby tj. 15min. W wypadku nieszczelnego złącza kielichowego rury, złącze należy wymienić, a próbę szczelności powtórzyć.

Po wykonaniu próby Wykonawca wykona inspekcją tv kolektora. Zarejestrowany zapis monitoringu wraz z opisem Wykonawca przekaże Zamawiającemu.

Ostateczny sposób wykonania prób ciśnieniowych należy ustalić z Inspektorem Nadzoru.

12. ODBIORY ROBÓT DLA KANALIZACJI DESZCZOWEJ

Odbiory robót dla kanalizacji deszczowej wykonać zgodnie z PN–EN 1610:2015-10 - Budowa i badania przewodów kanalizacyjnych.

W zakres odbiorów powinny wchodzić:

- Zgodność wykonania sieci kanalizacji z Projektem (inwentaryzacja powykonawcza),
- Dopuszczalne odchylenie rzędnych ułożonych przewodu od przewidzianych w projekcie - dla przewodów z tworzyw sztucznych nie powinno przekraczać ± 0,05m,
- Prawidłowość wykonania podsypki, obsypki i zasypki (badania materiałów użytych do robót ziemnych),
- Zastosowane materiały (dokumentacja powykonawcza tj. aprobaty techniczne, deklaracje zgodności, atesty, itp., dokumentacja fotograficzna węzłów),
- Stopień zagęszczenia zasypki wykopów (badania laboratoryjne),
- Szczelność kanałów (protokoły z prób szczelności).

Odbiory częściowe - powinny obejmować poszczególne fazy robót ulegające zakryciu przed zakończeniem budowy. Odbiory robót zanikających należy zgłaszać Inżynierowi z odpowiednim wyprzedzeniem, aby nie spowodować przestoju w realizacji pozostałych robót. Realizacja kontroli jakości na budowie powinna odbywać się w postaci kontroli bieżącej (wykonywanej zespołowo lub jednoosobowo zawsze z udziałem Inżyniera) lub odbioru, który powinien być dokonany zawsze komisyjnie (z udziałem Inspektora Nadzoru), z obowiązkiem sporządzenia odpowiedniego protokółu i wniesienia odpowiedniego wpisu do dziennika budowy.

Odbiór końcowy - składa się z kompletnego zestawienia poszczególnych odbiorów częściowych.

Ponadto Kierownik budowy jest zobowiązany, zgodnie z art. 57 ust. 1 p.2 ustawy Prawo budowlane, przy odbiorze końcowym złożyć oświadczenia:

- o wykonaniu kanalizacji zgodnie z projektem, warunkami pozwolenia na budowę, i warunkami technicznymi wykonania i odbioru (w tym zgodnie z powołanymi w warunkach przepisami i polskimi normami),
- o doprowadzeniu do należytego stanu i porządku terenu budowy.

<u>UWAGI:</u>

1. Wykonawca winien udokumentować badaniem wskaźnik zagęszczenia warstwy ochronnej rurociągu. Wskaźnik zagęszczenia gruntu powinien być potwierdzony badaniem laboratoryjnym wykonanym przez uprawnione jednostki geotechniczne wg Standartowej metody Proctora. Wymagany wskaźnik zagęszczenia gruntu powinien wynosić 100%. Należy całkowicie wymienić grunt na piasek.

2. Całość robót budowlano-montażowych należy wykonać zgodnie z :

„Warunkami Technicznymi Wykonania i Odbioru Robót Budowlano-Montażowych cz. II Instalacje Sanitarne i Przemysłowe”.

„Warunkami Technicznymi Wykonania i Odbioru Rurociągów z Tworzyw Sztucznych”.

3. Sieć i odejścia w pasie drogowym kanalizacji przed zasypaniem zainwentaryzować geodezyjnie oraz przedstawić do odbioru technicznego.

4. Dopuszcza się stosowanie materiałów innych firm niż zaproponowanych w projekcie, pod warunkiem, że spełniają te same parametry techniczne.

13. WYTYCZNE REALIZACJI BUDOWY DLA KANALIZACJI DESZCZOWEJ

Przed przystąpieniem do robót Wykonawca powinien:

- Uzyskać Umowę z UG w Daleszycach oraz zezwolenia od odpowiednich służb na prowadzanie robót.
- Zapoznać się z projektem i warunkami budowy w terenie.
- Zapoznać się z treścią uzgodnień i uwzględnić w czasie robót wszystkie uwagi w nich zawarte.
- Zlecić wytyczenie osi projektowanych przewodów uprawnionej do tego typu prac jednostce wykonawstwa geodezyjnego.
- Przed przystąpieniem do robót ziemnych powiadomić przedstawicieli instytucji, które są właścicielami poszczególnych elementów uzbrojenia podziemnego celem nadzorowania przez te instytucje prac wykonywanych w sąsiedztwie istniejącego uzbrojenia.
- Po zrealizowaniu przewodu (a przed jego zasypaniem) zlecić uprawnionej jednostce geodezyjnej wykonanie inwentaryzacji powykonawczej.
- Wszystkie wynikłe w trakcie wykonawstwa wątpliwości i zmiany należy wyjaśnić z autorem Projektu w ramach zleconego nadzoru autorskiego.
- Wszelkie zmiany i odstępstwa od Projektu zgłaszać do Inspektora Nadzoru, Projektanta oraz Inwestora.
- Wykonane odcinki sieci kanalizacji deszczowej przed zasypaniem zgłosić do odbioru technicznego, z pełną inwentaryzacją geodezyjną powykonawczą.
- Roboty ziemne i montażowe w pobliżu istniejącego uzbrojenia wykonać z zachowaniem maksymalnej ostrożności i w zgodzie z przepisami BHP.
- Zabezpieczyć oraz oznakować wykopy.
- W razie konieczności - opracować i uzgodnić projekt organizacji ruchu i zabezpieczenia robót na czas budowy.
- Uzyskać zezwolenie na zajęcie pasa drogowego.

- Całość robót wykonać zgodnie z „Warunkami technicznymi wykonania i odbioru robót budowlano-montażowych” oraz „Instrukcją projektowania, wykonania, odbioru oraz eksploatacji instalacji rurociągowych z nieplastyfikowanego polichlorku winylu i polietylenu.” jak również instrukcją wykonania i odbioru rurociągów podaną przez, Inwestora, producenta rur i obowiązującymi przepisami branżowymi i BHP,

14. ZOBOWIĄZANIA ZWIĄZANE Z POZWOLENIEM WODNOPRAWNYM

Do celów wykonania projektu budowlanego sporządzony został operat wodno-prawny na podstawie którego uzyskano decyzję znak: KR.ZUZ.1.4210.195.2023.JD z dnia 23.10.2023r. Zgodnie z decyzją Inwestor tj. Gmina Daleszyce reprezentowana przez Burmistrza Miasta i Gminy Daleszyce zobowiązany został do:

1. wykonanie urządzenia wodnego zgodnie z decyzją oraz w sposób niepogarszający stosunków wodnych na gruntach sąsiednich oraz w sposób niezagrażający bezpieczeństwu ludzi i mienia,
2. uporządkowanie terenu przyległego po zakończeniu prac, a także usunięcia we własnym zakresie i na własny koszt wszystkich ewentualnych szkód powstałych na rzecz osób trzecich, w trakcie realizacji robót jak i podczas późniejszej eksploatacji,
3. prowadzenia, co najmniej 2 razy do roku przeglądów eksploatacyjnych urządzeń oczyszczających wody opadowe lub roztopowe, których eksploatacja powinna obywać się zgodnie z instrukcją obsługi i konserwacji urządzeń, a czynności z nią związane odnotowane w zeszycie eksploatacji tego urządzenia.
4. Wykonania bieżących napraw i konserwacji wylotu wód opadowych lub roztopowych, oraz utrzymania drożności rzeki Czarnej Nidy na odcinku 15 m poniżej oraz 10 m powyżej zrzutu wód poprzez np. usuwanie przetamowań, wycinanie nadmierne wyrośniętej roślinności itp.

Opracował:

mgr inż. Teresa Kocjan

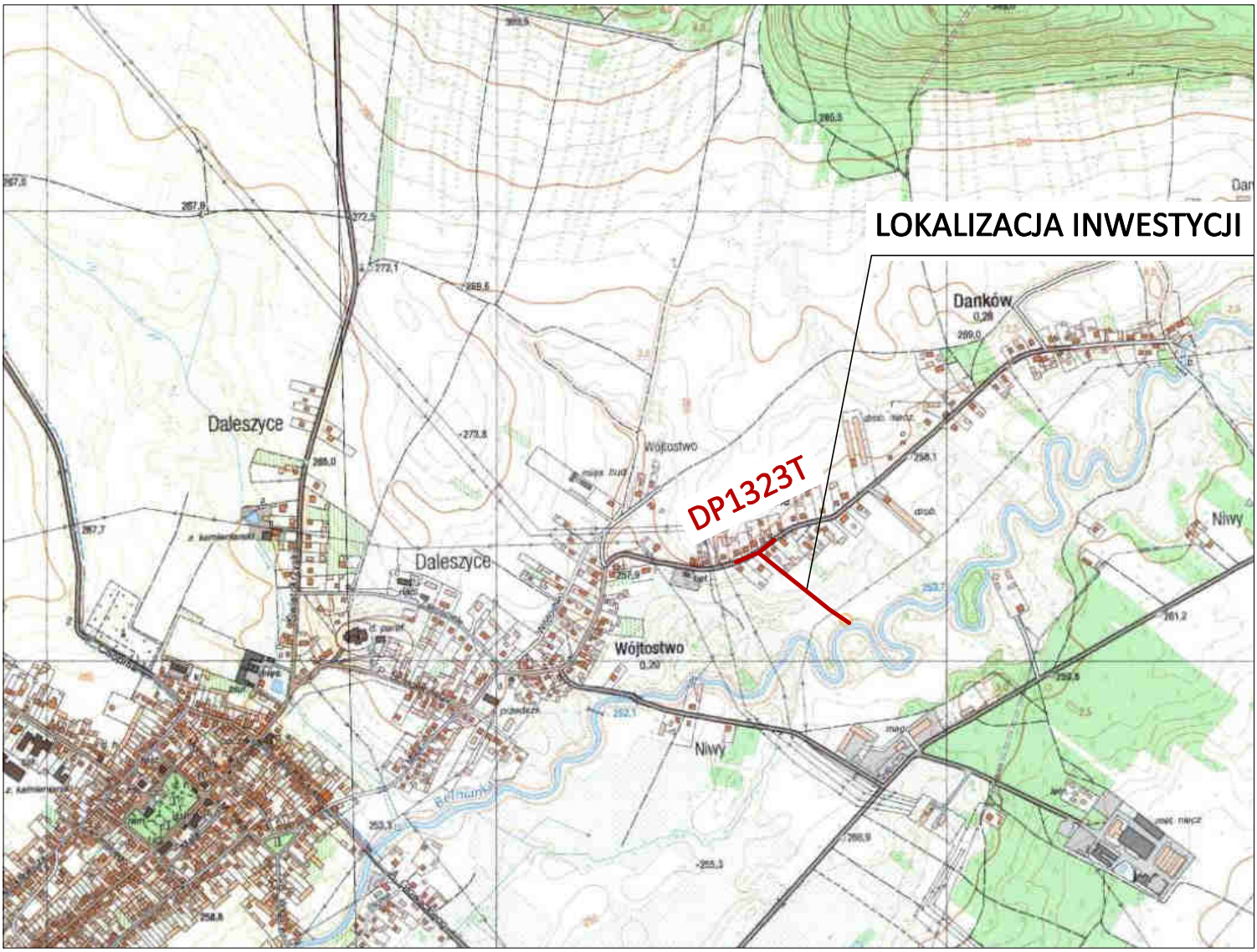

Usługi Doradztwa Technicznego BINGO
ul. Skibowa 24, 25-147 Kielce
tel. 600 966 118, e-mail: biuro@udtbingo.pl

Inwestor:	Gmina Daleszyce Plac Staszica 9 26-021 Daleszyce
Tytuł projektu:	Odwodnienie drogi w msc. Danków-Wójtostwo
Faza opracowania:	Projekt Budowlany
Skala:	-
Nazwa rysunku:	ORIENTACJA

	Imię i Nazwisko	Data	Podpis	Nr rysunku:
Projektant branża sanitarna:	mgr inż. Teresa Kocjan SWK/0098/PWBS/16	11.2023		0
Sprawdzający branża sanitarna:	mgr inż. Karolina Woźniak SWK/0151/POOS/10	11.2023		31

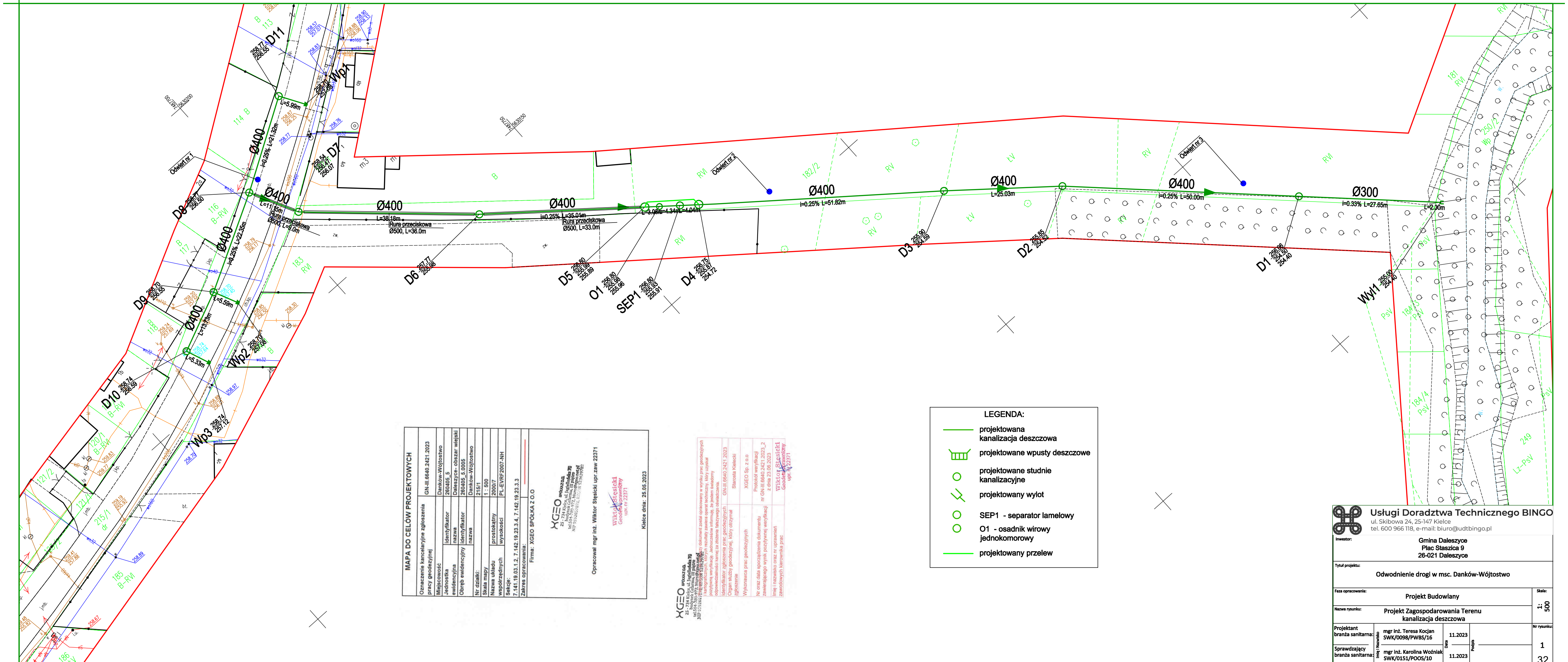

MAPA DO CELÓW PROJEKTOWYCH	
Oznaczenie kancelaryjne zgłoszenia pracy geodezyjnej	GN-III.6640.2421.2023
Miejscowość	Danków-Wójtostwo
Jednostka ewidencyjna — identyfikator	260405_5
Jednostka ewidencyjna — nazwa	Daleszyce - obszar wiejski
Obręb ewidencyjny — identyfikator	260405_5.0005
Obręb ewidencyjny — nazwa	Danków-Wójtostwo
Nr działki:	215/1
Skala mapy:	1 : 500
Nazwa układu współrzędnych:	2000/7
Układ wysokości:	PL-EVRF2007-NH
Sekcje:	7.141.19.03.1.2, 7.142.19.23.3.4, 7.142.19.23.3.3
Zakres opracowania:	
Firma: XGEO SPÓŁKA Z O.O	
Opracował mgr inż. Wiktor Stępiński upr. zaw 22371	
Kielce dnia: 25.05.2023	

XGEO SPÓŁKA Z O.O.
25-734 Kielce, ul. Jagiellońska 78
tel. 664 777 777, e-mail: biuro@xgeo.pl
NIP 9591944178 REGON 387577980

Wiktor Stępiński
Geodeta uprawniony
upr. nr 22371

Protokół weryfikacji nr GN-III.6640.2421.2023_2 z dnia 23.05.2023

Wiktor Stępiński
Geodeta uprawniony
upr. nr 22371

Organ służby geodezyjnej, który otrzymał zgłoszenie: Starosta Kielecki

Wykonawca prac geodezyjnych: XGEO Sp. z o.o.

Nr oraz data sporządzenia dokumentu zawierającego wynik pozytywnej weryfikacji: Protokół weryfikacji nr GN-III.6640.2421.2023_2 z dnia 23.05.2023

Imię i nazwisko oraz nr uprawnień zawodowych kierownika prac: Wiktor Stępiński Geodeta uprawniony upr. nr 22371

LEGENDA:

- projektowana kanalizacja deszczowa
- projektowane wpusty deszczowe
- projektowane studnie kanalizacyjne
- projektowany wylot
- SEP1 - separator lamelowy
- O1 - osadnik wirowy jednokomorowy
- projektowany przelew

Usługi Doradztwa Technicznego BINGO
ul. Skibowa 24, 25-147 Kielce
tel. 600 966 118, e-mail: biuro@udtbingo.pl

Inwestor:
Gmina Daleszyce
Plac Staszica 9
26-021 Daleszyce

Tytuł projektu:
Odwodnienie drogi w msc. Danków-Wójtostwo

Faza opracowania: Projekt Budowlany

Skala: 1: 500

Nazwa rysunku: Projekt Zagospodarowania Terenu kanalizacja deszczowa

Projektant branża sanitarna:	Imię i Nazwisko	Data	Podpis	Nr rysunku:
	mgr inż. Teresa Kocjan SWK/0098/PWBS/16	11.2023		1
Sprawdzający branża sanitarna:	mgr inż. Karolina Woźniak SWK/0151/POOS/10	11.2023		32

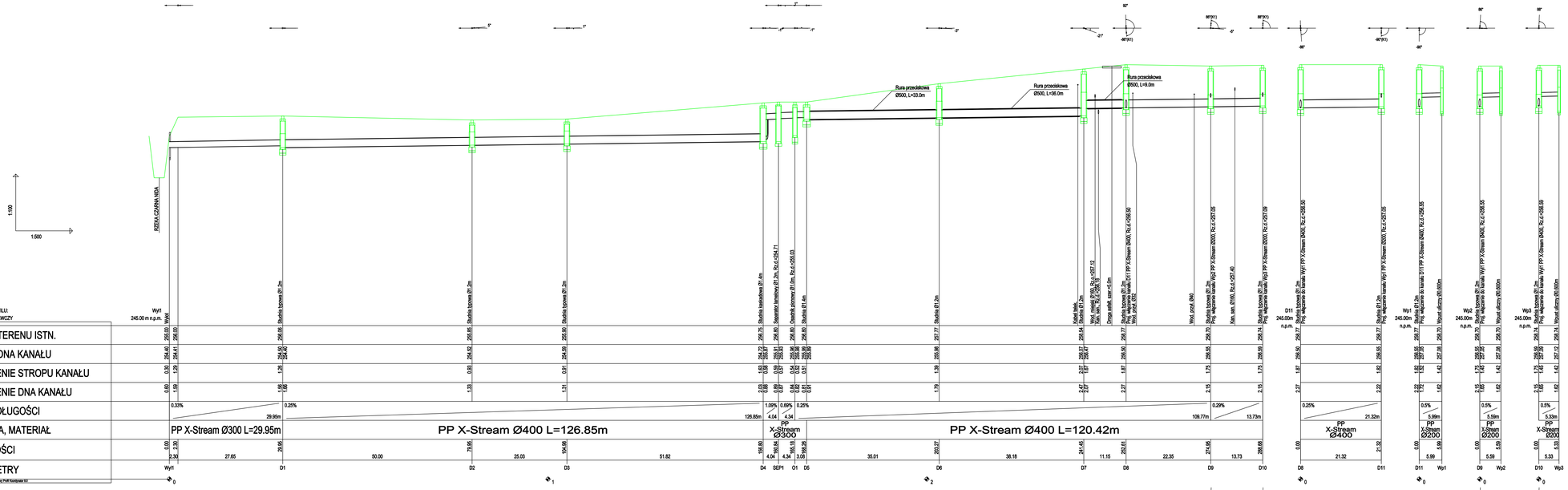

1. Przed przystąpieniem do realizacji sieci należy dokonać odkrywek w miejscach skrzyżowań z istniejącym uzbrojeniem podziemnym i sprawdzić rzeczywiste rzędne. W przypadku znacznych różnic – skontaktować się z projektantem w celu korekty profilu.
2. Nie wyklucza się istnienia w terenie innych przewodów o których brak informacji. Może to wynikać z niedopełnienia obowiązku zgłoszenia do inwentaryzacji.

(USTAWA : PRAWO GEODEZYJNE I KARTOGRAFICZNE DZ.U 30/1989 POZ 163 z PÓŹ. ZMIANAMI)

Usługi Doradztwa Technicznego BINGO
ul. Skibowa 24, 25-147 Kielce
tel. 600 966 118, e-mail: biuro@udtbingo.pl

Inwestor:
Gmina Daleszyce
Plac Staszica 9
29-021 Daleszyce

Tytuł projektu:
Odwodnienie drogi w msc. Danków-Wójtostwo

Faza opracowania: Projekt Budowlany

Nazwa rysunku: Profil kanalizacja deszczowa

Skala: 1:500

Projektant branża sanitarna: mgr inż. Teresa Kacjan SWK/0098/PWBS/16 11.2023

Sprawdzający branża sanitarna: mgr inż. Karolina Wodniak SWK/0151/POOS/10 11.2023

Arkusz: 2

Nr rysunku: 2

Nr tomu: 33

Wysokosprawny separator lamelowy
ESL-Z 6/60

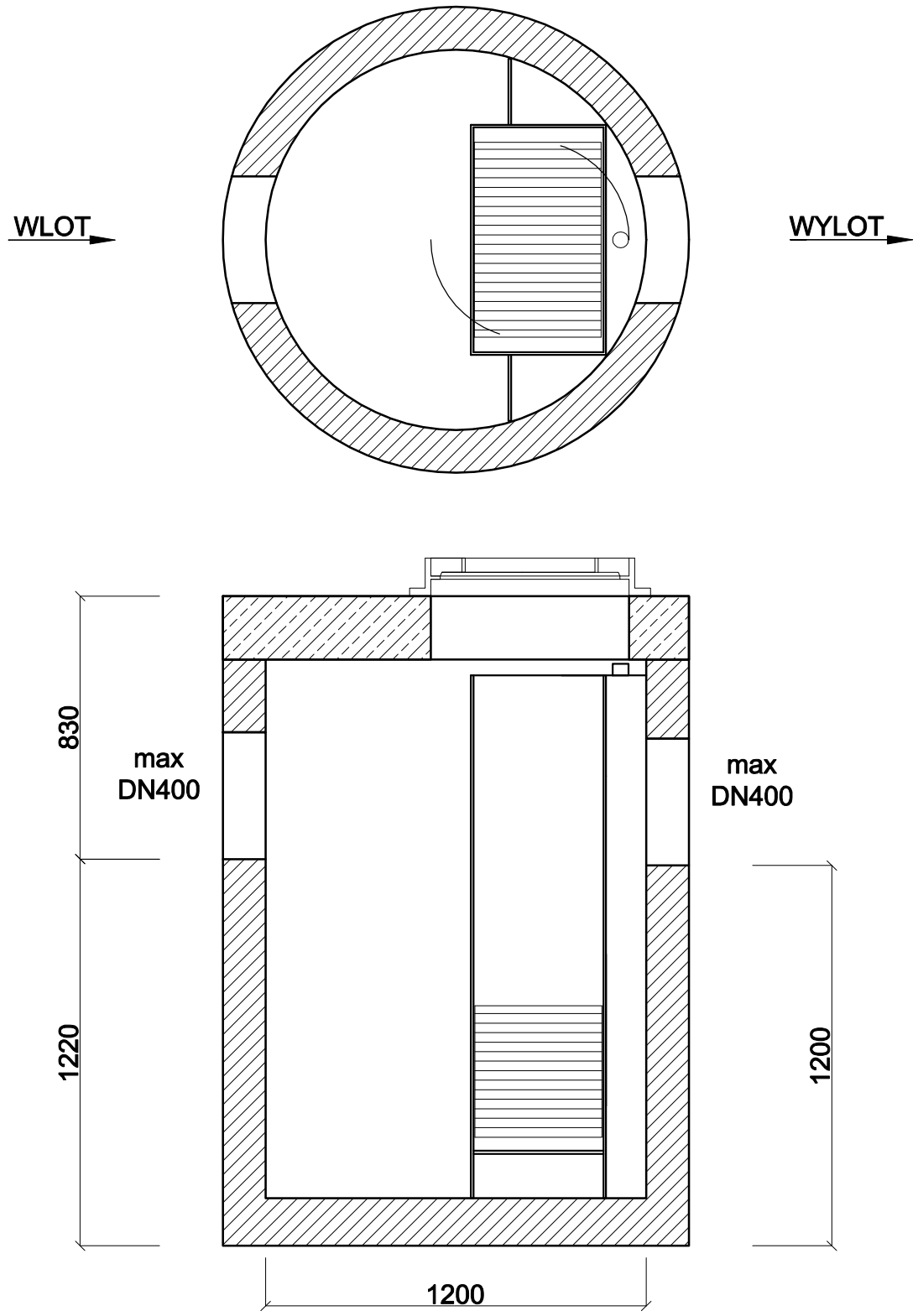

Wysokosprawny separator lamelowy, posiadający Deklarację Właściwości Użytkowych i oznakowanie CE na zgodność z normą PN-EN 858-1:2005/A1:2007 oraz krajową deklarację właściwości użytkowych i oznakowanie znakiem budowlanym na zgodność z Krajową Oceną Techniczną.
Skuteczność usuwania substancji ropopochodnych przy badaniu wg PN-EN 858-1: dla NS >99%, dla 2·NS >92%, dla 3·NS >92%, dla 4·NS >89%,
stężenie substancji ropopochodnych na odpływie dla NS <5 mg/dm³.
Urządzenie zabezpieczone przed wymywaniem zgromadzonych zanieczyszczeń oraz przystosowane do pracy w warunkach okresowego podtopienia kanalizacji.
Przegrody wewnętrzne wydzielające komory: wlotową, magazynowania ropopochodnych i wylotową z zamknięciem.
Całość przepływu kierowana do urządzenia (aż do Qmax) przechodzi przez pakiety lamelowe płytowe wielostrumieniowe o przepływie krzyżowym (bez bypassu).
Możliwość zwiększenia zagłębienia przez zastosowanie dodatkowych kręgów nadbudowy. Nie dopuszcza się kominów złazowych.
Wyposażenie wewnętrzne z PEHD.
Urządzenie można wyposażyć w instalacje alarmową informującą o zgromadzeniu maksymalnej ilości zanieczyszczeń.
Światło włazu Ø625 mm.
Korpus urządzenia z prefabrykowanych elementów betonowych i żelbetowych wykonywany zgodnie z normą PN-EN 1917 oraz Krajową Oceną Techniczną, dopuszczającą do ich stosowania w obszarach budownictwa ogólnego, w inżynierii komunikacyjne oraz kolejowej, przystosowany do obciążenia badawczego 300kN zgodnie z wymaganiami normy PN-EN 1917, wykonany z następujących materiałów:
- beton klasy C35/45
- klasa ekspozycji betonu (wg PN-EN 206:2014-04): XC4, XA1, XF1, XD3, XS3
- nasiąkliwość betonu (wg PN-88/B-06250): <5%
- stopień wodoprzepuszczalności betonu (wg PN-88/B-06250): W8
- stopień mrozoodporności betonu w wodzie (wg PN-88/B-06250): F150
- stopień mrozoodporności betonu w 2% NaCl (wg PN-88/B-06250): F50
- wskaźnik w/c (wg PN-EN 206:2014-04): ≤ 0,45
- zbrojenie ze stali AIII/AIIIN
- odporność chemiczna betonu bez powłok
  wg wymagań PN-EN 858-1:2005/A1:2007.

Q_{nom}: 6 dm³/s	Q_{max}: 60 dm³/s
Pojemność olejowa: 150 dm³	Pojemność części osadowej: 180 dm³

Nazwa: Wysokosprawny separator lamelowy ESL-Z 6/60	Wersja: 17/12	

Usługi Doradztwa Technicznego BINGO
ul. Skibowa 24, 25-147 Kielce
tel. 600 966 118, e-mail: biuro@udtbingo.pl

Inwestor:
Gmina Daleszyce
Plac Staszica 9
26-021 Daleszyce

Tytuł projektu:
Odwodnienie drogi w msc. Danków-Wójtostwo

Faza opracowania: Projekt Budowlany
Skala: -
Nazwa rysunku: SZCZEGÓŁ SEPARATORA LAMELOWEGO
Nr rysunku: 3 / 34

	Imię i Nazwisko	Data	Podpis
Projektant branża sanitarna:	mgr inż. Teresa Kocjan SWK/0098/PWBS/16	11.2023	
Sprawdzający branża sanitarna:	mgr inż. Karolina Woźniak SWK/0151/POOS/10	11.2023	

Wysokosprawny osadnik wirowy jednokomorowy
EOW-1 6/60

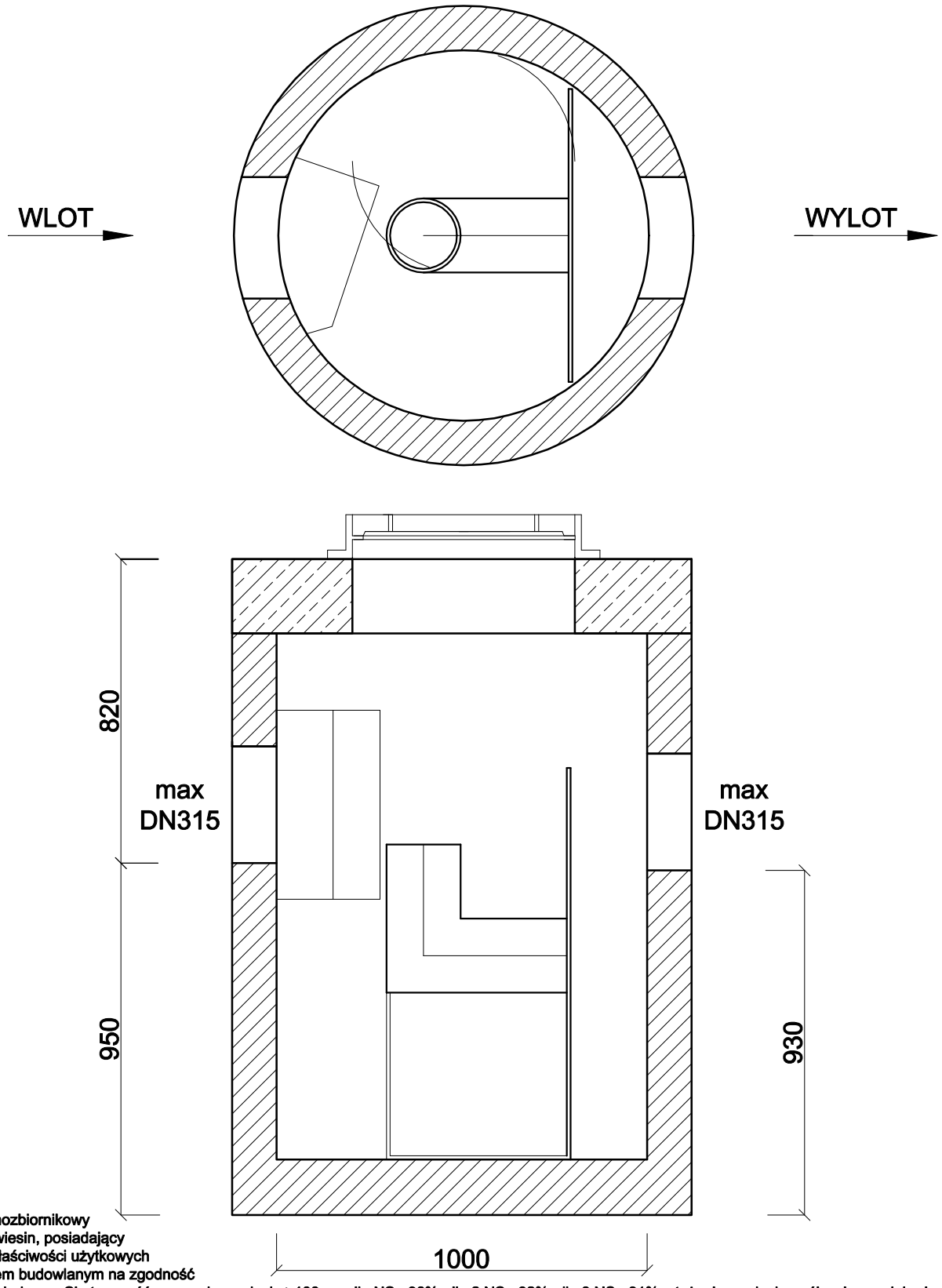

Wysokosprawny jednozbiornikowy wirowy separator zawiesin, posiadający krajową deklarację właściwości użytkowych i oznakowanie znakiem budowlanym na zgodność z Krajową Oceną Techniczną. Skuteczność usuwania zawiesin ≥100µm: dla NS >96%, dla 2·NS >92%, dla 3·NS >91%, stężenie zawiesin ogólnych na odpływie dla NS <100 mg/dm³. Urządzenie zabezpieczone przed wymywaniem zgromadzonych zanieczyszczeń oraz przystosowane do pracy w warunkach okresowego podtopienia kanalizacji. Deflektor kierunkowy na wlocie oraz odpływ rurą centralną zapewniające uzyskanie ruchu wirowego. Wydzielona komora separacji zawiesin oraz komora wylotowa. Całość przepływu kierowana do urządzenia (aż do Qmax) przechodzi przez układ podczyszczający urządzenia. Możliwość zwiększenia zagłębienia przez zastosowanie dodatkowych kręgów nadbudowy. Nie dopuszcza się kominów złazowych. Wyposażenie wewnętrzne z PEHD. Urządzenie można wyposażyć w instalacje alarmową informującą o zgromadzeniu maksymalnej ilości zanieczyszczeń. Światło włazu Ø625 mm.

Korpus urządzenia z prefabrykowanych elementów betonowych i żelbetowych wykonywany zgodnie z normą PN-EN 1917 oraz Krajową Oceną Techniczną, dopuszczającą do ich stosowania w obszarach budownictwa ogólnego, w inżynierii komunikacyjnej oraz kolejowej, przystosowany do obciążenia badawczego 300kN zgodnie z wymaganiami normy PN-EN 1917, wykonany z następujących materiałów:
- beton klasy C35/45
- klasa ekspozycji betonu (wg PN-EN 206:2014-04): XC4, XA1, XF1, XD3, XS3
- nasiąkliwość betonu (wg PN-88/B-06250): <5%
- stopień wodoprzepuszczalności betonu (wg PN-88/B-06250): W8
- stopień mrozoodporności betonu w wodzie (wg PN-88/B-06250): F150
- stopień mrozoodporności betonu w 2% NaCl (wg PN-88/B-06250): F50
- wskaźnik w/c (wg PN-EN 206:2014-04): ≤ 0,45
- zbrojenie ze stali AIII/AIIIN
- odporność chemiczna betonu bez powłok wg wymagań PN-EN 858-1:2005/A1:2007.

Q_{nom}: 6 dm³/s	Q_{max}: 60 dm³/s
Pojemność części osadowej: 510 dm³	

Nazwa: Wysokosprawny osadnik wirowy jednokomorowy EOW-1 6/60	Wersja: 18/03	

Usługi Doradztwa Technicznego BINGO
ul. Skibowa 24, 25-147 Kielce
tel. 600 966 118, e-mail: biuro@udtbingo.pl

Inwestor:
Gmina Daleszyce
Plac Staszica 9
26-021 Daleszyce

Tytuł projektu:
Odwodnienie drogi w msc. Dankków-Wójtostwo

Faza opracowania: Projekt Budowlany

Skala: -

Nazwa rysunku: SZCZEGÓŁ OSADNIK WIROWY JEDNOKOMOROWY

Nr rysunku: 4

	Imię i Nazwisko	Data	Podpis
Projektant branża sanitarna:	mgr inż. Teresa Kocjan SWK/0098/PWBS/16	11.2023	
Sprawdzający branża sanitarna:	mgr inż. Karolina Woźniak SWK/0151/POOS/10	11.2023	

WPUST DESZCZOWY

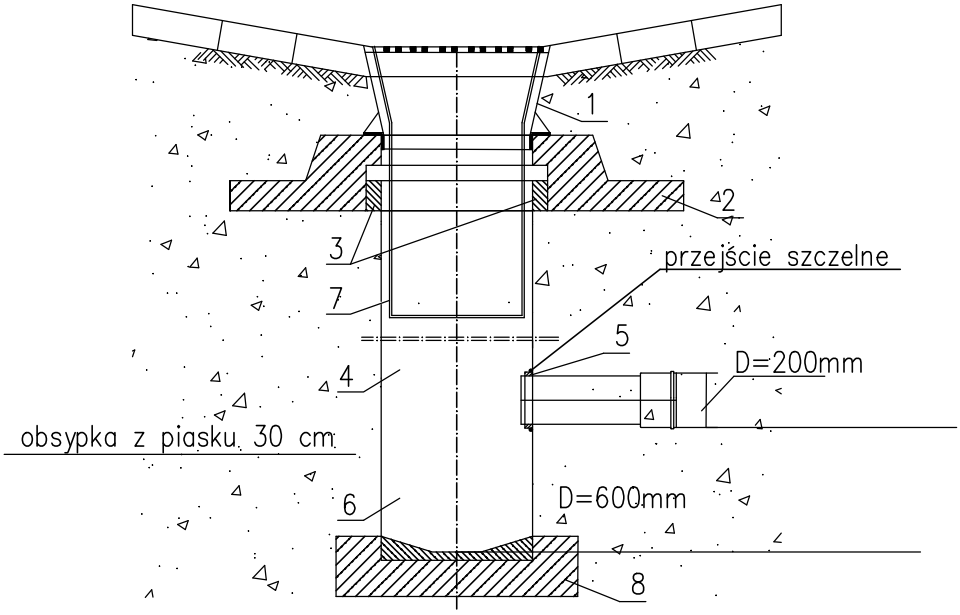

oznaczenia rysunkowe:

1. wpust uliczny żeliwny
2. stożek beton – odciążający z dylat.
3. uszczelnienie złączy–zaprawa cem. z kitem uszczelniającym
4. odcinki proste bezkielichowe z PVC typ ciężki S
5. wkładka in situ ø200 z przejściem szczelnym
6. betonowy osadnik zanieczyszczeń min. 45 cm
7. kosz osadczy
8. podłoże betonowe – wylewane jako blok oporowy gr. 20cm

wpustów ściekowych z żeliwa sferoidalnego 600 x 400 klasy D400, H115, kołnierz 3/4, krata uchylna z zamknięciem

Usługi Doradztwa Technicznego BINGO
ul. Skibowa 24, 25-147 Kielce
tel. 600 966 118, e-mail: biuro@udtbingo.pl

Inwestor:	Gmina Daleszyce Plac Staszica 9 26-021 Daleszyce
Tytuł projektu:	Odwodnienie drogi w msc. Danków-Wójtostwo
Faza opracowania:	Projekt Budowlany
Skala:	-
Nazwa rysunku:	Szczegół wpustu deszczowego
Projektant branża sanitarna:	mgr inż. Teresa Kocjan SWK/0098/PWBS/16
Sprawdzający branża sanitarna:	mgr inż. Karolina Woźniak SWK/0151/POOS/10
Imię i Nazwisko	
Data	11.2023 11.2023
Podpis	
Nr rysunku:	5

STUDNIA TYPOWA

A - A

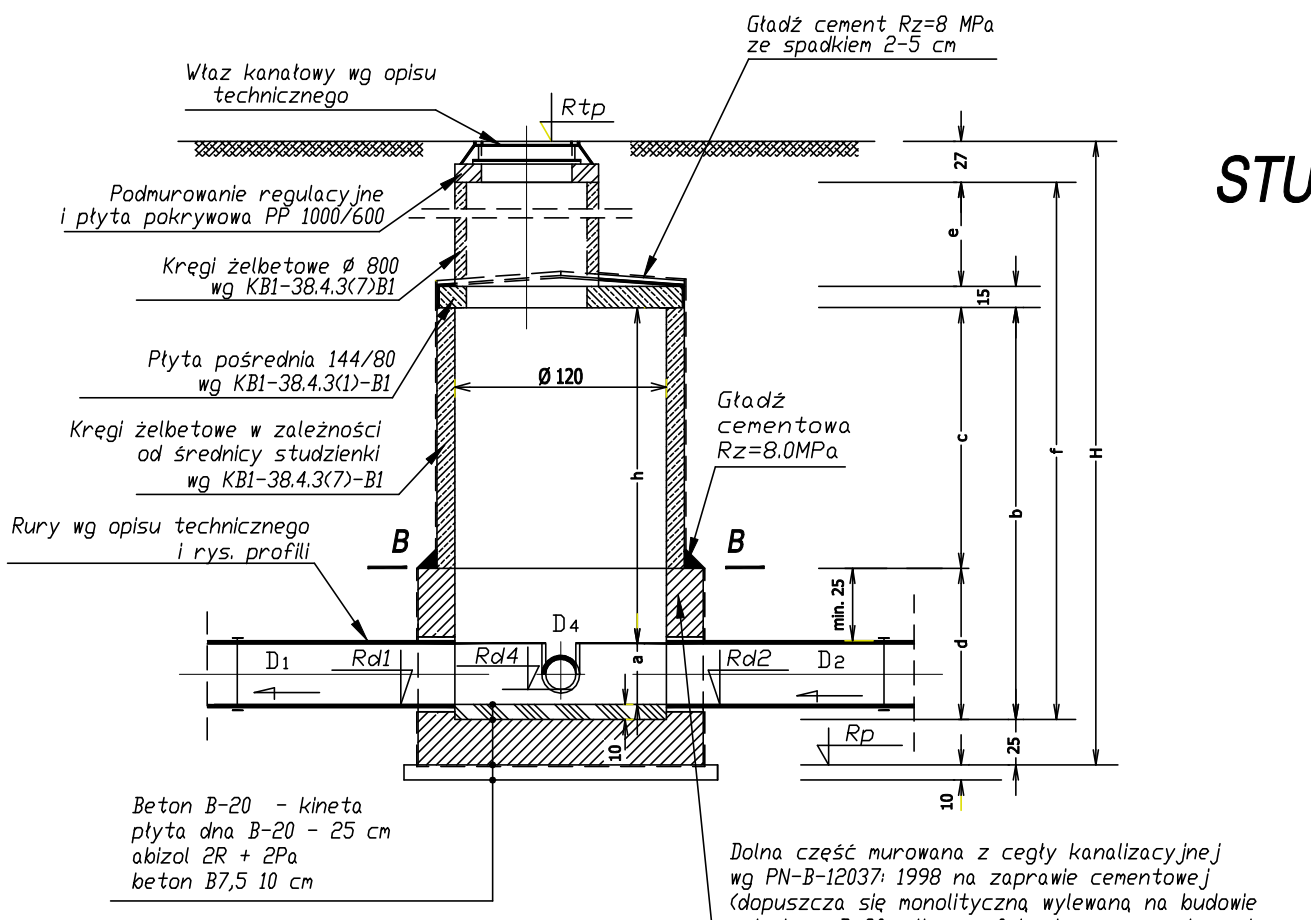

B - B

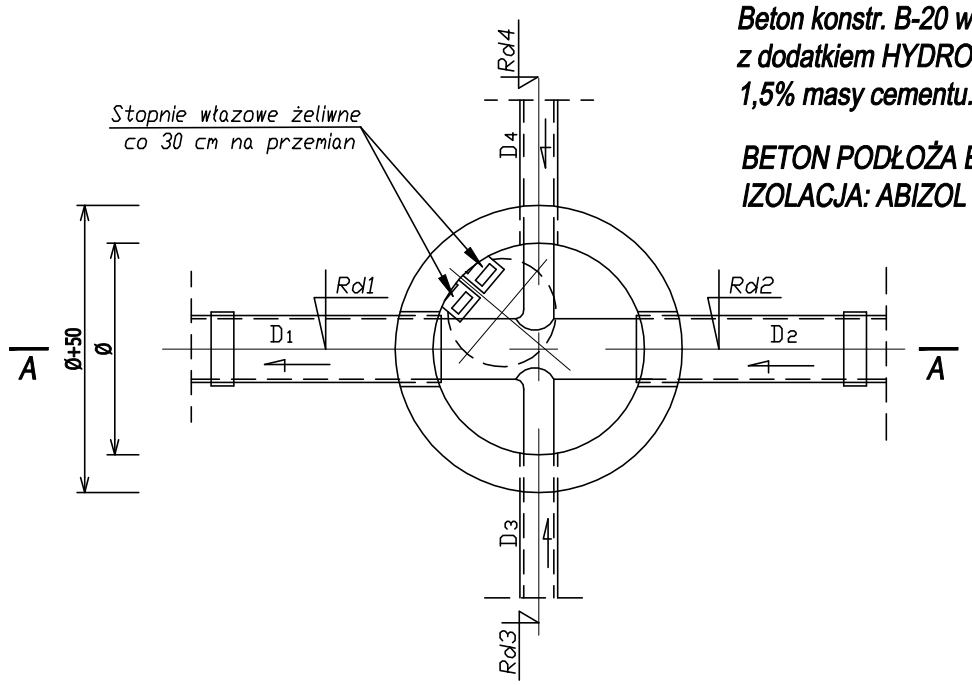

Beton konstr. B-20 wodoszczelny W-8 z dodatkiem HYDROZOLU w ilości 1,5% masy cementu.

BETON PODŁOŻA B 7.5
IZOLACJA: ABIZOL 2R + 2Pg

Uwagi:

1. Rodzaj rur wlotowych i wylotowych wg opisu technicznego i rys. profili.
2. Przejścia rur przez ściany studzienki z zastosowaniem króćców dostudziennych systemu F i C
3. Zaleca się wykonanie studzienek w całości z elementów prefabrykowanych wodoszczelnych, z uszczelnieniami na uszczelki gumowe, z fabrycznie zabetonowanymi tulejami przejść szczelnych.
4. Z uwagi na różne wysokości handlowe kręgów umożliwiające wykonanie dowolnej wysokości prefabrykowanej części studni z dokładnością do 5 cm, podaje się sumaryczną wys. kręgów (bez ilości szt.).
5. Wymiary podano w [cm].

Usługi Doradztwa Technicznego BINGO
ul. Skibowa 24, 25-147 Kielce
tel. 600 966 118, e-mail: biuro@udtbingo.pl

Inwestor:	Gmina Daleszyce Plac Staszica 9 26-021 Daleszyce			
Tytuł projektu:	Odwodnienie drogi w msc. Danków-Wójtostwo			
Faza opracowania:	Projekt Budowlany			Skala: -
Nazwa rysunku:	Szczegół studni typowej			
Projektant branża sanitarna:	Imię i Nazwisko: mgr inż. Teresa Kocjan SWK/0098/PWBS/16	Data: 11.2023	Podpis:	Nr rysunku: 6
Sprawdzający branża sanitarna:	Imię i Nazwisko: mgr inż. Karolina Woźniak SWK/0151/POOS/10	Data: 11.2023	Podpis:	37

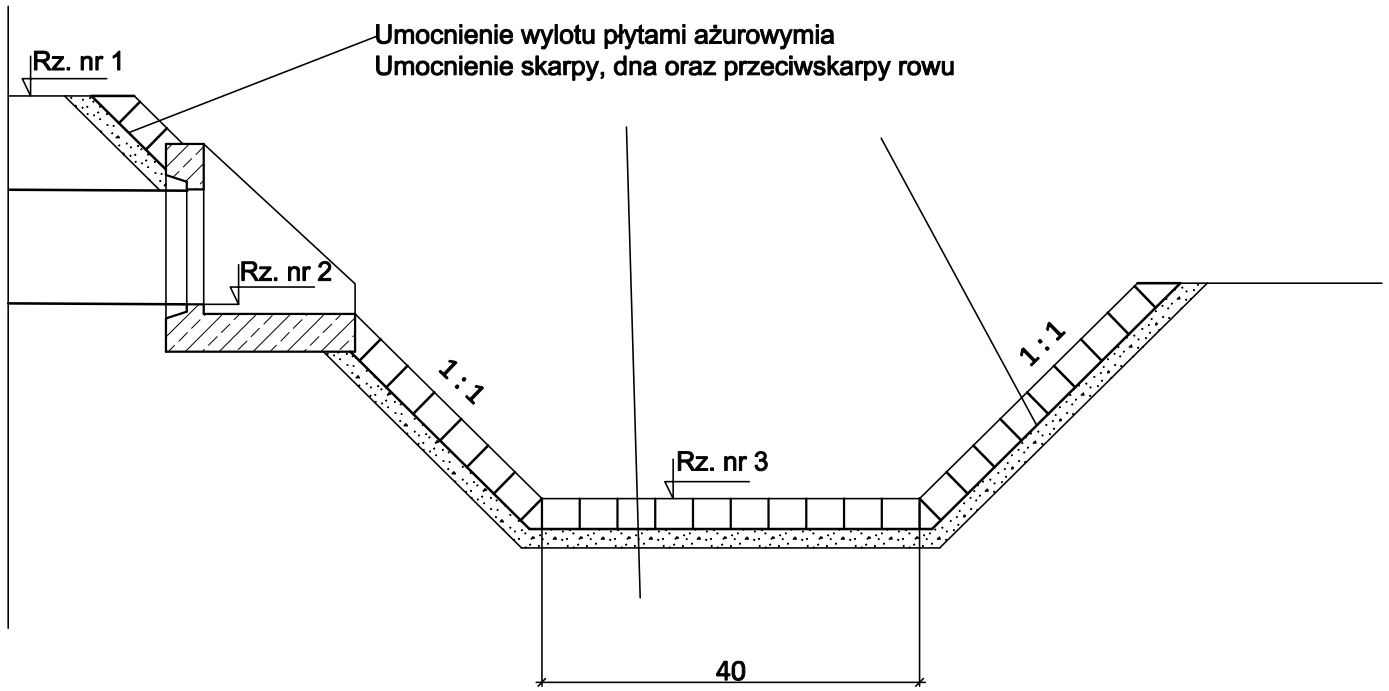

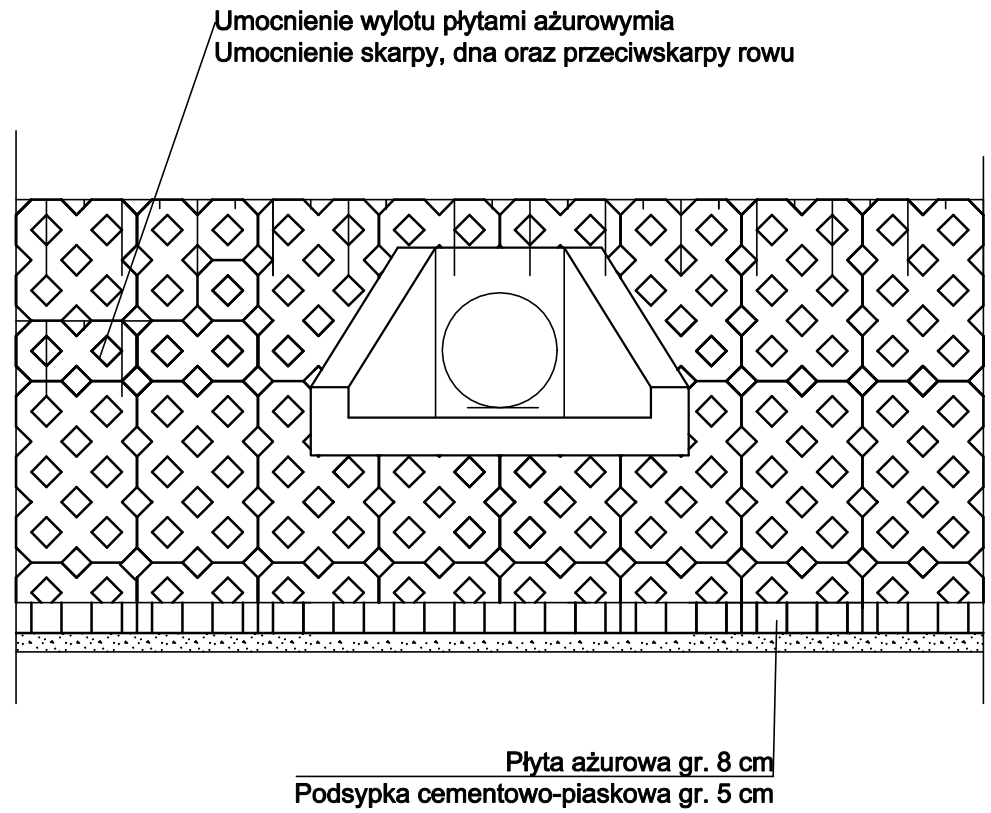

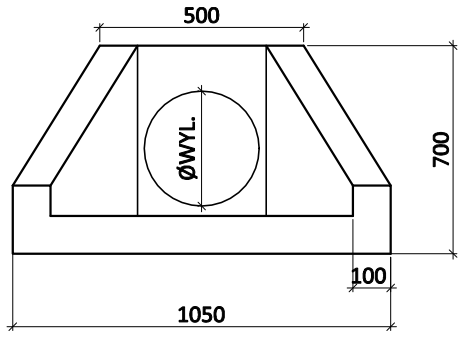

PRZEKRÓJ A-A

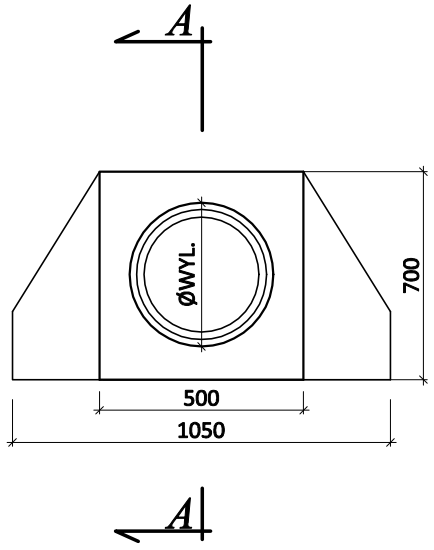

WIDOK POGLĄDOWY

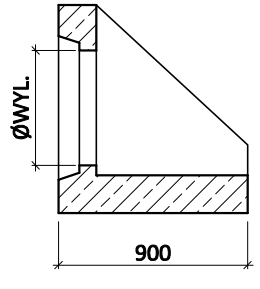

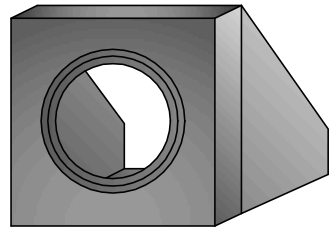

Żelbetowa ścianka oporowa stosowana jest jako zakończenie przepustu rurowego. Wykonana jest z betonu kruszywowego klasy min C25 / 30 Mpa zbrojona drutem stalowym śr. 8mm i włóknem polipropylenowym.

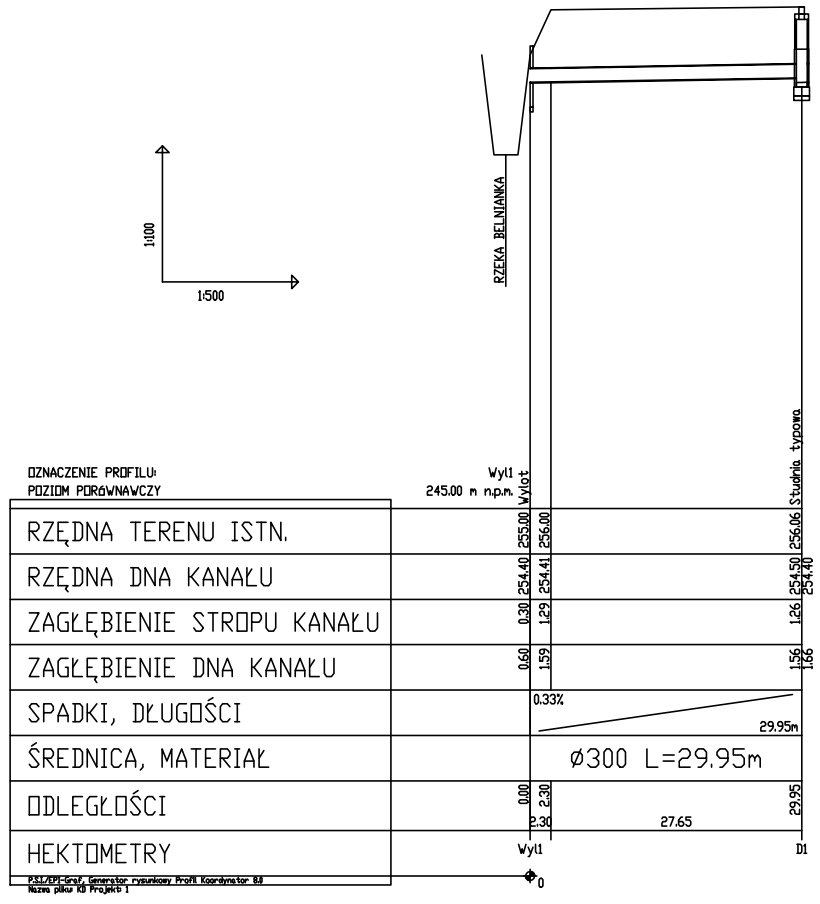

RZ.NR1	RZ.NR2	RZ.NR3	Ø WYL.
256,00	254,40	252,80	300

Przekrój podłużny i poprzeczny przez urządzenie wodne

ZAŁĄCZNIK NR 5

Usługi Doradztwa Technicznego BINGO
ul. Skibowa 24, 25-147 Kielce
tel. 600 966 118, e-mail: biuro@udtbingo.pl

Inwestor:	Gmina Daleszyce Plac Staszica 9 26-021 Daleszyce
Tytuł projektu:	Odwodnienie drogi w msc. Danków-Wójtostwo
Faza opracowania:	Projekt Budowlany
Skala:	-
Nazwa rysunku:	Szczegół wylotu
Projektant branża sanitarna:	mgr inż. Teresa Kocjan SWK/0098/PWBS/16
Sprawdzający branża sanitarna:	mgr inż. Karolina Woźniak SWK/0151/POOS/10
Imię i Nazwisko	
Data	11.2023
Podpis	
Nr rysunku:	7

Usługi Doradztwa Technicznego BINGO
ul. Skibowa 24, 25-147 Kielce
tel. 600 966 118, e-mail: biuro@udtbingo.pl

EGZ. 1

STADIUM: **PROJEKT ZAGOSPODAROWANIA TERENU**

ELEMENT: **ZAŁĄCZNIKI FORMALNO-PRAWNE**

BRANŻA: **SANITARNA**

TYTUŁ DOKUMENTACJI: **Odwonienie drogi w msc. Danków- Wójtostwo**

ADRES BUDOWY: **msc. Danków-Wójtostwo,**
Daleszyce – obszar wiejski; obręb 0005 Danków-Wójtostwo
dz. 182/2, 215/1, 250/2

KATEGORIA OBIEKTU BUDOWLANEGO: **XXVI**
WSPÓŁCZYNNIK WIELKOŚCI OBIEKTU (w): **1,0**

INWESTOR: **Gmina Daleszyce, Plac Staszica 9, 26-021 Daleszyce**

Inwestycja będzie realizowana na działkach o nr ewidencyjnych:

jednostka ewid. 260405_5 Daleszyce – obszar wiejski; obręb 0005 Danków-Wójtostwo:

182/2, 215/1, 250/2

SPIS ZAWARTOŚCI:
I. OPIS CZĘŚĆ RYSUNKOWA
II. **ZAŁĄCZNIKI FORMALNO-PRAWNE**

Funkcja	Branża	Imię i nazwisko	Nr uprawnień, specjalność	Data	Podpis
Projektant:	Sanitarna	mgr inż. Teresa Kocjan	SWK/0098/PWBS/16 Uprawnienia budowlane do projektowania i kierowania robotami budowlanymi w specjalności instalacyjnej w zakresie sieci, instalacji i urządzeń cieplnych wentylacyjnych, gazowych, wodociągowych i kanalizacyjnych bez ograniczeń	11.2023	
Sprawdzający:	Sanitarna:	mgr inż. Karolina Woźniak	SWK/0151/POOS/10 Uprawnienia budowlane do projektowania w specjalności instalacyjnej w zakresie sieci, instalacji i urządzeń cieplnych wentylacyjnych, gazowych, wodociągowych i kanalizacyjnych bez ograniczeń	11.2023	

Spis treści

I. DECYZJA O OTRZYMANIU UPRAWNIEŃ BUDOWLANYCH NR EW. SWK/0098/PWBS/16 3
II. ZMIANA NAZWISKA Z ŚLIWA NA KUCZYŃSKA 4
III. AKT MAŁŻEŃSTWA TERESA KOCJAN 6
IV. ZAŚWIADCZENIE O CZŁONKOSTWIE SWK/IS/0128/16 7
V. DECYZJA O OTRZYMANIU UPRAWNIEŃ BUDOWLANYCH NR EW. SWK/0151/POOS/10 9
VI. ZAŚWIADCZENIE O CZŁONKOSTWIE SWK/IS/0027/11 11
VII. OŚWIADCZENIE PROJEKTANTA I SPRAWDZAJĄCEGO 12
VIII. DECYZJA POZWOLENIE WODNO - PRAWNE znak: KR.ZUZ.1Z4210Z195Z2023ZJD 13
IX. WYPIS I WYRYS Z MIEJSCOWEGO PLANU ZAGOSPODAROWANIA PRZESTRZENNEGO 18
X. PROTOKÓŁ Z NARADY KOORDYNACYJNEJ 31
XI. INFORMACJA DOTYCZĄCA BEZPIECZEŃSTWA I OCHRONY ZDROWIA 34
1. Zakres robót objętych zamierzeniem budowlanym 34
2. Kolejność realizacji robót 34
3. Wykaz istniejących obiektów budowlanych 34
4. Elementy zagospodarowania terenu mogące stwarzać zagrożenie bezpieczeństwa i zdrowia ludzi 35
5. Przewidywane zagrożenie występujące podczas realizacji robót budowlanych 35
6. Sposób prowadzenia instruktażu pracowników przed przystąpieniem do realizacji robót szczególnie niebezpiecznych 35
7. Środki techniczne i organizacyjne zapobiegające niebezpieczeństwom wynikającym z wykonywania robót budowlanych w strefach szczególnego zagrożenia zdrowia 36
7.1. Zagospodarowanie placu budowy 36
7.2. Roboty ziemne 37
7.3. Roboty budowlano-montażowe 38

I. DECYZJA O OTRZYMANIU UPRAWNIEŃ BUDOWLANYCH NR EW. SWK/0098/PWBS/16

ŚWIĘTOKRZYSKA OKRĘGOWA IZBA INŻYNIERÓW BUDOWNICTWA

Kielce, dnia 27 czerwca 2016r.

Okręgowa Komisja Kwalifikacyjna
sygn. akt SK-0054-0001(8)/15/16

DECYZJA

Na podstawie art. 24 ust. 1 pkt 2 ustawy z dnia 15 grudnia 2000r. o samorządach zawodowych architektów oraz inżynierów budownictwa *(Dz.U. z 2014r. poz. 1946)* i art. 12 ust. 2 i ust. 3, ust. 4c pkt 3, art. 14 ust. 1 pkt 4b ustawy z dnia 7 lipca 1994r. Prawo budowlane *(Dz.U. z 2016r. poz. 290)* oraz § 10 i § 14 ust. 3 rozporządzenia Ministra Infrastruktury i Rozwoju z dnia 11 września 2014r. w sprawie samodzielnych funkcji technicznych w budownictwie *(Dz. U. z 2014r. poz. 1278)*, po ustaleniu, że zostały spełnione warunki w zakresie przygotowania zawodowego oraz po złożeniu egzaminu na uprawnienia budowlane z wynikiem pozytywnym

Pani Teresa Anna Śliwa
magister inżynier inżynierii środowiska
ur. dnia 9 grudnia 1982 roku w Kielcach

otrzymuje

UPRAWNIENIA BUDOWLANE
nr ewidencyjny SWK/0098/PWBS/16
do projektowania i kierowania robotami budowlanymi w specjalności instalacyjnej w zakresie sieci, instalacji i urządzeń cieplnych, wentylacyjnych, gazowych, wodociągowych i kanalizacyjnych bez ograniczeń.

UZASADNIENIE

W związku z uwzględnieniem w całości żądania strony, na podstawie art. 107 § 4 K.p.a. odstępuje się od uzasadnienia decyzji. Zakres nadanych uprawnień budowlanych wskazano na odwrocie decyzji.

Pouczenie

Od niniejszej decyzji służy odwołanie do Krajowej Komisji Kwalifikacyjnej Polskiej Izby Inżynierów Budownictwa w Warszawie, za pośrednictwem Okręgowej Komisji Kwalifikacyjnej Świętokrzyskiej Izby Inżynierów Budownictwa w Kielcach w terminie 14 dni od daty jej doręczenia.

Skład orzekający Okręgowej Komisji Kwalifikacyjnej

mgr inż. Andrzej Pieniążek
Przewodniczący składu orzekającego

dr inż. Stefan Szałkowski
Członek składu orzekającego

mgr inż. Elżbieta Chociaj
Członek składu orzekającego

Otrzymują:
1. Pani Teresa Anna Śliwa
   ul. Równa 20/3
   25-016 Kielce
2. Okręgowa Rada ŚOIIB
3. Główny Inspektor Nadzoru Budowlanego
4. a/a

II. ZMIANA NAZWISKA Z ŚLIWA NA KUCZYŃSKA

Rzeczpospolita Polska

USC/OZ/2
AE 4947544

Województwo ŚWIĘTOKRZYSKIE
URZĄD STANU CYWILNEGO KIELCE

Oznaczenie aktu: 2661011/00/AM/2008/896805
Data sporządzenia: 2 WRZEŚNIA 2008 Miejsce sporządzenia: KIELCE

Odpis zupełny aktu małżeństwa

1. Dane osób, które zawarły małżeństwo

	Mężczyzna	Kobieta
Imię pierwsze	MICHAŁ	TERESA
Imię drugie	DOMINIK	ANNA
Imiona kolejne	-	-
Nazwisko	ŚLIWA	KUCZYŃSKA
Nazwisko rodowe	ŚLIWA	KUCZYŃSKA
Stan cywilny	KAWALER	PANNA
Data urodzenia	19 MARCA 1981	9 GRUDNIA 1982
Miejsce urodzenia	KIELCE	KIELCE

2. Data i miejsce zawarcia małżeństwa

Data	TRZYDZIESTY SIERPNIA DWA TYSIĄCE ÓSMY (30.08.2008)
Miejsce	KIELCE

3. Dane rodziców

	Ojciec mężczyzny	Ojciec kobiety
Imię (imiona)	KAZIMIERZ ZDZISŁAW	BOGDAN STANISŁAW
Nazwisko	-	-
Nazwisko rodowe	ŚLIWA	KUCZYŃSKI
	Matka mężczyzny	**Matka kobiety**
Imię (imiona)	EWA	MONIKA MARIA
Nazwisko	-	-
Nazwisko rodowe	STYRCZ	GRUSZCZYŃSKA

4. Nazwiska małżonków po zawarciu małżeństwa

Mężczyzny	ŚLIWA
Kobiety	ŚLIWA

5. Nazwisko dzieci zrodzonych z tego małżeństwa

Dzieci	ŚLIWA

Odpis zupełny aktu małżeństwa strona 1/2

6. Imiona i nazwiska świadków

	Pierwszy świadek	Drugi świadek
Imię (imiona)	MACIEJ	NATALIA
Nazwisko	BRYK	PRZYBORSKA

7. Imię i nazwisko biegłego, jeżeli brał udział w czynności

Imię -
Nazwisko -

8. Imię i nazwisko tłumacza, jeżeli brał udział w czynności

Imię -
Nazwisko -

9. Imię i nazwisko kierownika urzędu stanu cywilnego, który zarejestrował małżeństwo

Imię KRZYSZTOF
Nazwisko SKUZA

10. Oświadczenia osób, które zawarły małżeństwo

Osoby wymienione w punkcie 1 złożyły zgodne oświadczenia o wstąpieniu w związek małżeński.

11. Wzmianki dodatkowe

SĄD OKRĘGOWY W KIELCACH WYROKIEM Z DNIA 21 STYCZNIA 2021, SYGN. AKT: I C 2352/20, PRAWOMOCNYM Z DNIEM 29 STYCZNIA 2021 ORZEKŁ ROZWÓD MAŁŻEŃSTWA, KTÓREGO ZAWARCIE POTWIERDZA NINIEJSZY AKT.

16 MARCA 2021 KIEROWNIK USC: IMIĘ: ALBERT NAZWISKO: WAWRZYCKI

OŚWIADCZENIEM ZŁOŻONYM DO PROTOKOŁU W DNIU 12 KWIETNIA 2021 PRZED KIEROWNIKIEM URZĘDU STANU CYWILNEGO W KIELCACH ROZWIEDZIONA POWRACA DO NAZWISKA NOSZONEGO PRZED ZAWARCIEM MAŁŻEŃSTWA.
W MIEJSCE DOTYCHCZASOWYCH DANYCH ZAMIESZCZA SIĘ:
NAZWISKO KOBIETY: KUCZYŃSKA

12 KWIETNIA 2021 KIEROWNIK USC: IMIĘ: PIOTR NAZWISKO: MOŁAS

12. Adnotacje

-

13. Informacje o odpisie

Odpis jest zgodny z treścią aktu małżeństwa.

Miejsce sporządzenia odpisu KIELCE
Data sporządzenia odpisu 13.04.2021
Opłata skarbowa NIE PODLEGA OPŁACIE SKARBOWEJ ART.2 UST.1 PKT.1 LIT.F. USTAWY Z DNIA 16 LISTOPADA 2006 R. O OPŁACIE SKARBOWEJ.

14. Pieczęcie i podpis

Własnoręczny podpis osoby wydającej odpis i pieczęć z imieniem, nazwiskiem i stanowiskiem służbowym

KIEROWNIK
Urzędu Stanu Cywilnego
mgr Piotr Mołas

Pieczęć urzędowa

URZĄD STANU CYWILNEGO W KIELCACH

Odpis zupełny aktu małżeństwa strona 2/2

III. AKT MAŁŻEŃSTWA TERESA KOCJAN

Rzeczpospolita Polska

USC/OS/2

A F 6060853



Województwo ŚWIĘTOKRZYSKIE
URZĄD STANU CYWILNEGO MASŁÓW

Odpis skrócony aktu małżeństwa

1. Dane osób, które zawarły małżeństwo

	Mężczyzna	Kobieta
Imię pierwsze	PATRYK	TERESA
Imię drugie	PIOTR	ANNA
Imiona kolejne	-	-
Nazwisko	KOCJAN	KUCZYŃSKA
Nazwisko rodowe	KOCJAN	KUCZYŃSKA
Data urodzenia	30.12.1987	09.12.1982
Miejsce urodzenia	OLKUSZ	KIELCE

2. Data i miejsce zawarcia małżeństwa

Data	17.06.2023
Miejsce	MASŁÓW PIERWSZY

3. Dane rodziców

	Ojciec mężczyzny	Ojciec kobiety
Imię (imiona)	JANUSZ TADEUSZ	BOGDAN STANISŁAW
Nazwisko rodowe	KOCJAN	KUCZYŃSKI
	Matka mężczyzny	Matka kobiety
Imię (imiona)	BOŻENA	MONIKA MARIA
Nazwisko rodowe	ZAJĄC	GRUSZCZYŃSKA

4. Nazwiska małżonków po zawarciu małżeństwa

Mężczyzny	KOCJAN
Kobiety	KOCJAN

5. Nazwisko dzieci zrodzonych z tego małżeństwa

Dzieci	KOCJAN

6. Aktualnie noszone nazwisko, jeżeli jest inne niż po zawarciu małżeństwa

Mężczyzny	-
Kobiety	-

Odpis skrócony aktu małżeństwa

strona 1/2

IV. ZAŚWIADCZENIE O CZŁONKOSTWIE SWK/IS/0128/16

POLSKA IZBA INŻYNIERÓW BUDOWNICTWA

Zaświadczenie

o numerze weryfikacyjnym:

SWK-HJ3-JZH-IP9 *

Pani Teresa Anna Kocjan o numerze ewidencyjnym SWK/IS/0128/16

adres zamieszkania ul. Równa 20/3, 25-016 Kielce

jest członkiem Świętokrzyskiej Okregowej Izby Inżynierów Budownictwa i posiada wymagane ubezpieczenie od odpowiedzialności cywilnej.

Niniejsze zaświadczenie jest ważne od 2023-06-01 do 2023-11-30.

Zaświadczenie zostało wygenerowane elektronicznie i opatrzone bezpiecznym podpisem elektronicznym weryfikowanym przy pomocy ważnego kwalifikowanego certyfikatu w dniu 2023-07-26 roku przez:

Ewa Skiba, Przewodniczący Rady Świętokrzyskiej Okregowej Izby Inżynierów Budownictwa.

Zgodnie z art. 78^1 K.c.
§ 1. Do zachowania elektronicznej formy czynności prawnej wystarcza złożenie oświadczenia woli w postaci elektronicznej i opatrzenie go kwalifikowanym podpisem elektronicznym.
§ 2. Oświadczenie woli złożone w formie elektronicznej jest równoważne z oświadczeniem woli złożonym w formie pisemnej.

* Weryfikację poprawności danych w niniejszym zaświadczeniu można sprawdzić za pomocą numeru weryfikacyjnego zaświadczenia na stronie Polskiej Izby Inżynierów Budownictwa www.piib.org.pl lub kontaktując się z biurem właściwej Okręgowej Izby Inżynierów Budownictwa.

POLSKA IZBA INŻYNIERÓW BUDOWNICTWA

Zaświadczenie

o numerze weryfikacyjnym:
SWK-FEL-8SA-GGU *

Pani Teresa Anna Kocjan o numerze ewidencyjnym SWK/IS/0128/16
adres zamieszkania ul. Równa 20/3, 25-016 Kielce
jest członkiem Świętokrzyskiej Okręgowej Izby Inżynierów Budownictwa i posiada wymagane ubezpieczenie od odpowiedzialności cywilnej.
Niniejsze zaświadczenie jest ważne od 2023-12-01 do 2024-11-30.

Zaświadczenie zostało wygenerowane elektronicznie i opatrzone bezpiecznym podpisem elektronicznym weryfikowanym przy pomocy ważnego kwalifikowanego certyfikatu w dniu 2023-12-12 roku przez:

Ewa Skiba, Przewodniczący Rady Świętokrzyskiej Okręgowej Izby Inżynierów Budownictwa.

Zgodnie z art. 78^1 K.c.
§ 1. Do zachowania elektronicznej formy czynności prawnej wystarcza złożenie oświadczenia woli w postaci elektronicznej i opatrzenie go kwalifikowanym podpisem elektronicznym.
§ 2. Oświadczenie woli złożone w formie elektronicznej jest równoważne z oświadczeniem woli złożonym w formie pisemnej.

* Weryfikację poprawności danych w niniejszym zaświadczeniu można sprawdzić za pomocą numeru weryfikacyjnego zaświadczenia na stronie Polskiej Izby Inżynierów Budownictwa www.piib.org.pl lub kontaktując się z biurem właściwej Okręgowej Izby Inżynierów Budownictwa.

V. DECYZJA O OTRZYMANIU UPRAWNIEŃ BUDOWLANYCH NR EW. SWK/0151/POOS/10

ŚWIĘTOKRZYSKA OKRĘGOWA I Z B A INŻYNIERÓW BUDOWNICTWA

Okręgowa Komisja Kwalifikacyjna
sygn. akt SK-0054-0037(2)/10

Kielce dnia 31 grudnia 2010 r.

DECYZJA

Na podstawie art. 24 ust. 1 pkt 2 ustawy z dnia 15 grudnia 2000r. o samorządach zawodowych architektów, inżynierów budownictwa oraz urbanistów *(Dz.U. z 2001r., Nr 5, poz. 42 z późn. zm.)* i art. 12 ust. 1 pkt 1 i 5, art. 12 ust. 3, art. 13 ust.1 pkt 1 i ust. 4, art. 14 ust. 1 pkt 4 ustawy z dnia 7 lipca 1994r. Prawo budowlane *(tekst jednolity: Dz.U. z 2006r., Nr 156, poz. 1118 z późn. zm.)* oraz § 11 ust. 1 pkt 1, § 15 i § 23 ust. 1 rozporządzenia Ministra Transportu i Budownictwa z dnia 28 kwietnia 2006r. w sprawie samodzielnych funkcji technicznych w budownictwie *(Dz.U. z 2006r., Nr 83, poz. 578 z późn. zm.)*, art. 104 ustawy z dnia 14 czerwca 1960r. Kodeks postępowania administracyjnego *(tekst jednolity: Dz.U. z 2000r., Nr 98, poz. 1071 z późn. zm.)*

Okręgowa Komisja Kwalifikacyjna

Świętokrzyskiej Izby Inżynierów Budownictwa

nadaje Pani

Karolinie Marcie Woźniak

magister inżynier inżynierii środowiska

urodzonej dnia 29 lipca 1982 roku w Kielcach

UPRAWNIENIA BUDOWLANE
nr ewidencyjny SWK/0151/POOS/10

do projektowania bez ograniczeń

w specjalności instalacyjnej w zakresie sieci, instalacji i urządzeń cieplnych, wentylacyjnych, gazowych, wodociągowych i kanalizacyjnych

1/2

Szczegółowy zakres nadanych uprawnień budowlanych

I. Na mocy art. 12 ust. 1 pkt 1 i 5, art. 13 ust. 4 ustawy - Prawo budowlane, w zakresie objętym wyżej wymienioną specjalnością, niniejsze uprawnienia stanowią podstawę do:

- projektowania, sprawdzania projektów architektoniczno-budowlanych i sprawowania nadzoru autorskiego,
- sprawowania kontroli technicznej utrzymania obiektów budowlanych z zastrzeżeniem art. 62 ust. 5 ustawy.

II. Na mocy § 15 i § 23 ust. 1 rozporządzenia Ministra Transportu i Budownictwa w sprawie samodzielnych funkcji technicznych w budownictwie, niniejsze uprawnienia uprawniają do:

- sporządzania projektu zagospodarowania działki lub terenu, w zakresie objętym w/w specjalnością,
- projektowania obiektu budowlanego, takiego jak: sieci i instalacje cieplne, wentylacyjne, gazowe, wodociągowe i kanalizacyjne, z doborem właściwych urządzeń w projekcie budowlanym.

Uzasadnienie

W związku z uwzględnieniem w całości żądania strony, na podstawie art. 107 § 4 K.p.a., odstępuje się od uzasadnienia decyzji.

Pouczenie

Od niniejszej decyzji służy odwołanie do Krajowej Komisji Kwalifikacyjnej Polskiej Izby Inżynierów Budownictwa w Warszawie, za pośrednictwem Okręgowej Komisji Kwalifikacyjnej Świętokrzyskiej Izby Inżynierów Budownictwa w Kielcach w terminie 14 dni od daty jej doręczenia.

Otrzymują:

1. Pani Karolina Marta Woźniak
   ul. Karłowicza 5/24
   25-357 Kielce
2. Główny Inspektor Nadzoru Budowlanego
3. Okręgowa Rada ŚOIIB
4. a/a

Skład Orzekający
Okręgowej Komisji Kwalifikacyjnej

Przewodniczący Składu Orzekającego
mgr inż. Andrzej Pawelec

Członek Składu Orzekającego
dr inż. Stefan Szałkowski

Członek Składu Orzekającego
mgr inż. Edmund Pieniążek

ŚWIĘTOKRZYSKA OKRĘGOWA IZBA INŻYNIERÓW BUDOWNICTWA

VI. ZAŚWIADCZENIE O CZŁONKOSTWIE SWK/IS/0027/11

POLSKA IZBA INŻYNIERÓW BUDOWNICTWA

Zaświadczenie

o numerze weryfikacyjnym:

SWK-N1Z-987-2L3 *

Pani Karolina Marta Woźniak o numerze ewidencyjnym SWK/IS/0027/11
adres zamieszkania ul. Dzielna 10/1, 25-213 Kielce
jest członkiem Świętokrzyskiej Okregowej Izby Inżynierów Budownictwa i posiada wymagane ubezpieczenie od odpowiedzialności cywilnej.
Niniejsze zaświadczenie jest ważne od 2023-09-01 do 2024-02-29.

Zaświadczenie zostało wygenerowane elektronicznie i opatrzone bezpiecznym podpisem elektronicznym weryfikowanym przy pomocy ważnego kwalifikowanego certyfikatu w dniu 2023-08-29 roku przez:

Ewa Skiba, Przewodniczący Rady Świętokrzyskiej Okregowej Izby Inżynierów Budownictwa.

Zgodnie z art. 78^1 K.c.
§ 1. Do zachowania elektronicznej formy czynności prawnej wystarcza złożenie oświadczenia woli w postaci elektronicznej i opatrzenie go kwalifikowanym podpisem elektronicznym.
§ 2. Oświadczenie woli złożone w formie elektronicznej jest równoważne z oświadczeniem woli złożonym w formie pisemnej.

* Weryfikację poprawności danych w niniejszym zaświadczeniu można sprawdzić za pomocą numeru weryfikacyjnego zaświadczenia na stronie Polskiej Izby Inżynierów Budownictwa www.piib.org.pl lub kontaktując się z biurem właściwej Okręgowej Izby Inżynierów Budownictwa.

VII. OŚWIADCZENIE PROJEKTANTA I SPRAWDZAJĄCEGO

Usługi Doradztwa Technicznego BINGO
ul. Skibowa 24, 25-147 Kielce
tel. 600 966 118, e-mail: biuro@udtbingo.pl

OŚWIADCZENIE PROJEKTANTA I SPRZWDZAJĄCEGO

o którym mowa w art. 34 ust. 3d pkt 3 ustawy Prawo budowlane

Temat:

NAZWA INWESTYCJI: **Odwonienie drogi w msc. Danków- Wójtostwo**	
ADRES INWESTYCJI :	msc. Danków-Wójtostwo, obr. 0005, dz. 182/2, 215/1, 250/2
INWESTOR :	Gmina Daleszyce, Plac Staszica 9, 26-021 Daleszyce

OŚWIADCZENIE

Na podstawie art. 34 ust. 3d pkt 3 ustawy z dnia 7 lipca 1994 Prawo budowlane z późniejszymi zmianami oświadczam, że Projekt Zagospodarowania Terenu obejmujący:

Odwonienie drogi w msc. Danków- Wójtostwo

został wykonany zgodnie z obowiązującymi przepisami i zasadami wiedzy technicznej, jest kompletny z punktu widzenia celu jakiemu ma służyć.

Funkcja	Branża	Imię i nazwisko	Nr uprawnień, specjalność	Data	Podpis
Projektant:	Sanitarna	mgr inż. Teresa Kocjan	SWK/0098/PWBS/16 Uprawnienia budowlane do projektowania i kierowania robotami budowlanymi w specjalności instalacyjnej w zakresie sieci, instalacji i urządzeń cieplnych wentylacyjnych, gazowych, wodociągowych i kanalizacyjnych bez ograniczeń	02.2024	
Sprawdzający:	Sanitarna:	mgr inż. Karolina Woźniak	SWK/0151/POOS/10 Uprawnienia budowlane do projektowania w specjalności instalacyjnej w zakresie sieci, instalacji i urządzeń cieplnych wentylacyjnych, gazowych, wodociągowych i kanalizacyjnych bez ograniczeń	02.2024	

Kielce, luty 2024

VIII. DECYZJA POZWOLENIE WODNO - PRAWNE znak: KR.ZUZ.1Z4210Z195Z2023ZJD

Państwowe
Gospodarstwo Wodne
Wody Polskie

Dyrektor Zarządu
Zlewni
w Kielcach
KR.ZUZ.1.4210.195.2023.JD

Kielce, 23 października 2023 r.

DECYZJA

Na podstawie art. 104 ustawy z dnia 14 czerwca 1960 roku Kodeks postępowania administracyjnego (t.j. Dz.U. z 2023 r., poz. 775 ze zm.) oraz art. 16 pkt 65 lit. f; art. 17 ust. 1 pkt 4, art. 35 ust. 3 pkt 7 oraz art. 240 ust. 4 pkt 1 lit. b, art. 388 ust. 1 pkt 1, art. 389 pkt 1 i 6 oraz art. 393 ust. 4, art. 397 ust. 1 i 3 pkt 2 art. 400 oraz art. 403 ustawy z dnia 20 lipca 2017 r. Prawo wodne (t.j. Dz. U. z 2023 r., poz. 1478 ze zm.), oraz rozporządzenia Ministra Gospodarki Morskiej i Żeglugi Śródlądowej z dnia 12 lipca 2019 roku w sprawie substancji szczególnie szkodliwych dla środowiska wodnego oraz warunków, jakie należy spełnić przy wprowadzeniu do wód lub do ziemi ścieków a także przy odprowadzaniu wód opadowych lub roztopowych do wód lub do urządzeń wodnych (Dz. U. z 2019 r., poz. 1311), po rozpatrzeniu wniosku złożonego w dniu 29 sierpnia 2023 r. (skorygowanego 14 września 2023 r.) przez Pana Beniamina Szymczyka, działającego z pełnomocnictwa Burmistrza Miasta i Gminy Daleszyce, w sprawie udzielenia pozwolenia wodnoprawnego na wykonanie urządzenia wodnego w postaci wylotu do rzeki Czarna Nida oraz usługę wodną, obejmującą odprowadzanie wód opadowych lub roztopowych, ujętych w zamknięty system kanalizacji deszczowej za pomocą projektowanego wylotu, w ramach inwestycji pn. ,,Odwodnienie drogi w msc. Danków-Wójtostwo", Dyrektor Zarządu Zlewni w Kielcach

orzeka:

I. Udzielam Gminie Daleszyce reprezentowanej przez Burmistrza Miasta i Gminy Daleszyce, pozwolenia wodnoprawnego na:

1. wykonanie urządzenia wodnego tj. wylotu do rzeki Czarna Nida, znajdującego się na działce ewid. nr 250/2, obręb 0005 Danków-Wójtostwo, o parametrach technicznych:

	ŚREDZNICA [mm]	RZ. TERENU Rz. Nr 1 [m n.p.m.]	RZ. WYLOTU Rz. Nr 2 [m n.p.m.]	RZ. DNA RZEKI Rz. Nr 3 [m n.p.m.]	PARAMETRY RZEKI				WSPÓŁRZĘDNE GEODEZYJNE WYLOTU PL-ETRF2000	
					SPADEK [%]	SZEROKOŚĆ KORONY [m]	SZEROKOŚĆ DNA [m]	NACHYLENIE SKARP	X	Y
WYLOT NR 1	300	256,00	254,40	252,80	1,0-1,5	14,39	4,27	1:1,5	5630008,22	7487885,75

2. usługę wodną tj. odprowadzanie wód opadowych lub roztopowych z terenu drogi powiatowej nr 1323T, do rzeki Czarna Nida za pośrednictwem ww. wylotu, zgodnie z tabelą:

POWIERZCHNIA ZLEWNI RZECZYWISTA	POWIERZCHNIA ZLEWNI ZREDUKOWANA	PRZEPŁYW OBL. MAKSYMALNY	ŚREDNIA ILOŚĆ WÓD OPADOWYCH LUB ROZTOPOWYCH
F [ha]	Fzr [ha]	Qmax [m3/s]	Qśr roczne [m3/rok]
0,16	0,15	0,022	1054

II. Pozwolenia wodnoprawnego na usługę wodną udzielam na okres 30 lat, liczony od dnia kiedy nin. decyzja stała się ostateczna.

III. Określam dopuszczalne stężenia zanieczyszczeń w odprowadzanych wodach opadowych i roztopowych:
- zawiesina ogólna - 100 mg/l,
- substancje ropopochodne - 15 mg/l.

IV. Zobowiązuję Inwestora tj. Gminę Daleszyce reprezentowaną przez Burmistrza Miasta i Gminy Daleszyce do:
1. wykonania urządzenia wodnego, zgodnie z niniejszą decyzją oraz w sposób niepogarszający stosunków wodnych na gruntach sąsiednich oraz w sposób niezagrażający bezpieczeństwu ludzi i mienia;
2. uporządkowania terenu przyległego po zakończeniu prac, a także usunięcia we własnym zakresie i na własny koszt wszystkich ewentualnych szkód powstałych na rzecz osób trzecich, w trakcie realizacji robót jak i podczas późniejszej eksploatacji;
3. prowadzenia, co najmniej 2 razy do roku przeglądów eksploatacyjnych urządzeń oczyszczających wody opadowe lub roztopowe, których eksploatacja powinna odbywać się zgodnie z instrukcją obsługi i konserwacji urządzeń, a czynności z nią związane odnotowane w zeszycie eksploatacji tego urządzenia.
4. wykonywania bieżących napraw i konserwacji wylotu wód opadowych lub roztpowych, oraz utrzymywania drożności rzeki Czarnej Nidy na odcinku 15 m poniżej oraz 10 m powyżej zrzutu wód poprzez np. usuwanie przetamowań, wycinanie nadmiernie wyrośniętej roślinności itp.

U Z A S A D N I E N I E

W dniu 29 sierpnia 2023 r. do Zarządu Zlewni w Kielcach wpłynął wniosek, złożony przez Pana Beniamina Szymczyka, działającego z pełnomocnictwa Burmistrza Miasta i Gminy Daleszyce, na wykonanie urządzenia wodnego, tj. wylotu do rzeki Czarna Nida oraz usługę wodną, obejmującą odprowadzanie wód opadowych lub roztopowych, ujętych w zamknięty system kanalizacji deszczowej za pomocą projektowanego wylotu, w ramach inwestycji pn. ,,Odwodnienie drogi w msc. Danków-Wójtostwo".
Do wniosku dołączono m. in.:
- operat wodnoprawny (2 egz.) z wersją elektroniczną, opracowany w sierpniu 2023 r., przez mgr inż. Teresę Kocjan wraz z opisem prowadzenia zamierzonej działalności, niezawierającym określeń specjalistycznych;
- wypis z rejestru gruntów;
- uchwałę Nr XXXI/63/2013 Rady Miejskiej w Daleszycach z dnia 30 sierpnia 2013 r. w sprawie miejscowego planu zagospodarowania przestrzennego sołectwa Danków-Wójtostwo na terenie gminy Daleszyce;
- pełnomocnictwo z dnia 28.08.2023 r., udzielone przez Burmistrza Miasta i Gminy Daleszyce.

Z uwagi na przedmiot i zakres wnioskowanych uprawnień oraz lokalizację zamierzenia, stosownie do treści art. 397 ust. 3 pkt 2 obowiązującej ustawy Prawo wodne, organem właściwym do wydania przedmiotowego pozwolenia wodnoprawnego jest Dyrektor Zarządu Zlewni w Kielcach Państwowego Gospodarstwa Wodnego Wody Polskie.

Na podstawie załączonej dokumentacji ustalono, że planowana inwestycja:
- nie kwalifikuje się do rodzajów działań, o których mowa w rozporządzeniu Ministra Gospodarki Morskiej i Żeglugi Śródlądowej z dnia 27.08.2019 r., w sprawie rodzajów inwestycji i działań, które wymagają uzyskania oceny wodnoprawnej (Dz. U. z 2019 r., poz. 1752);
- nie wymaga uzyskania decyzji o środowiskowych uwarunkowaniach – przedmiotowe zamierzenie, nie jest zaliczane do inwestycji mogących potencjalnie znacząco oddziaływać na środowisko w rozumieniu rozporządzenia Rady Ministrów z dnia 10 września 2019 r. (Dz. U. 2019, poz. 1839) w sprawie przedsięwzięć mogących znacząco oddziaływać na środowisko. W związku z powyższym nie wymaga uzyskania decyzji o środowiskowych uwarunkowaniach, o której mowa w art. 71 ustawy z dnia

3 października 2008 r. o udostępnianiu informacji o środowisku i jego ochronie, udziale społeczeństwa w ochronie środowiska oraz o ocenach oddziaływania na środowisko (t.j. Dz. U. 2023 r., poz. 1094 ze zm.);

– nie wymaga zgłoszenia do RDOŚ, o którym mowa w art. 118 ust. 1 ustawy z dnia 16 kwietnia 2004 r. o ochronie przyrody (t.j. Dz. U. 2023 r., poz. 1336).

W związku z powyższym, nie dołączono ich do wniosku. Powyższe zostało również potwierdzone przez Pełnomocnika w operacie oraz w załączonym wniosku.

Z dokumentacji wynika, że zamierzona inwestycyjna będzie polegała na budowie urządzenia wodnego - wylotu do rzeki Czarna Nida, znajdującego się na działce ewid. nr 250/2, obręb 0005 Danków-Wójtostwo. Celem planowanego do wykonania wylotu jest zapewnienie odwodnienia części drogi powiatowej nr 1323T w którym to obszarze dochodzi do zalewania drogi oraz działek prywatnych przylegających do drogi. Projektowana kanalizacja deszczowa, będzie odbierać wody opadowe lub roztopowe spływające z drogi powiatowej, następnie wody te zostaną oczyszczone w osadniku i separatorze oraz odprowadzone za pomocą projektowanego wylotu żelbetowego do rzeki Czarna Nida. Kanał zakończony zostanie wylotem żelbetowym z umocnieniem skarp płytami ażurowymi. Na kanale zamontowana zostanie klapa zwrotna uniemożliwiająca cofanie wody z odbiornika do kanału deszczowego. Celem inwestycji jest poprawa bezpieczeństwa ruchu pojazdów i pieszych oraz poprawa komfortu użytkowników drogi, a także wyeliminowanie podtopień gruntów przyległych.

Po przeanalizowaniu dokumentacji tut. organ stwierdził braki i pismem znak: KR.ZUZ.1.4210.195.2023.JD z dnia 6 września 2023 r. wezwał wnioskodawcę do uzupełnienia.

W dniu 14 września 2023 r. wpłynęło uzupełnienie braków wraz ze skorygowanym wnioskiem.

Po ponownej analizie całości akt sprawy i uznaniu wniosku za kompletny, tut. organ pismem znak: KR.ZUZ.1.4210.195.2023.JD z dnia 22.09.2023 r., zawiadomił o wszczęciu postępowania administracyjnego w przedmiocie sprawy oraz zgodnie z art. 10 § 1 ustawy Kodeks postępowania administracyjnego. W przedmiotowym piśmie poinformowano jednocześnie o zebraniu dowodów i możliwości zapoznania się z aktami sprawy oraz możliwości wypowiedzenia się, co do zebranych dowodów i materiałów w wyznaczonym terminie. Pouczono jednocześnie, że w przypadku braku uwag i zastrzeżeń, wniosek zostanie rozpatrzony w oparciu o posiadane dowody.

Zawiadomienie o wszczęciu znak: KR.ZUZ.1.4210.195.2023.JD z dnia 22.09.2023 r., zostało wywieszone na tablicy ogłoszeń Zarządu Zlewni w Kielcach PGW Wody Polskie i umieszczone na stronie Biuletynu Informacji Publicznej PGW Wody Polskie. Zwrócono się również do Urzędu Miasta i Gminy Daleszyce o podanie do publicznej wiadomości, np. poprzez wywieszenie jednego egzemplarza zawiadomienia znak: KR.ZUZ.1.4210.195.2023.JD z dnia 22.09.2023 r. na tablicy ogłoszeń w siedzibie urzędu oraz na stronie BIP urzędu lub w inny sposób miejscowo przyjęty, zgodnie z art. 400 ust. 7 ww. ustawy Prawo wodne, zostało ono wywieszone w dniach 27.09.2023 r. do 04.10.2023 r.

Z uwagi, iż w toku prowadzonego postępowania, strony nie zajęły stanowiska w sprawie oraz nie wpłynęły żadne uwagi, co do przedstawionych rozwiązań projektowych, tut. organ przychylił się do wniosku i wydał decyzję udzielając pozwoleń wodnoprawnych we wnioskowanym zakresie.

Zgodnie z Rozporządzeniem Ministra Infrastruktury z dnia 4 listopada 2022 r., przyjęto II aktualizację Planu gospodarowania wodami na obszarze dorzecza Wisły (Dz.U. 2023, poz. 300), zgodnie z którym analizowany obszar, znajduje się w obrębie:

Jednolitej części wód powierzchniowych:

- Nazwa JCWP: Czarna Nida od Stokowej
- Europejski kod JCWP PL200006216433
- typ JCWP: PNp – RW_krz – Potok lub mała rzeka wyżynna na podłożu węglanowym
- Status JCW: NAT - naturalna część wód
- JCW niemonitorowana,
- Aktualny stan lub potencjał JCW: zły stan wód,
- Cel środowiskowy: dobry stan ekologiczny; zapewnienie drożności cieku dla migracji ichtiofauny o ile jest monitorowany wskaźnik diadromiczny D; zapewnienie drożności cieku według wymagań gatunków chronionych, stan chemiczny: dla złagodzonych wskaźników [benzo(a)piren(w)] poniżej stanu dobrego, dla pozostałych wskaźników - stan dobry

Jednolita część wód podziemnych (JCWPd):

- Nazwa JCWPd: 101
- Europejski kod JCWPd – PLGW2000101

- JCW monitorowana
- Ocena stanu ilościowego: dobry
- Ocena stanu chemicznego: dobry
- Cel środowiskowy – stan chemiczny: dobry stan chemiczny, stan ilościowy: dobry stan.

Inwestycja nie znajduje się na terenie chronionym.

Po przeanalizowaniu załączonych dokumentów należy stwierdzić, że przedmiotowe przedsięwzięcie:

- nie narusza ustaleń wynikających z zapisów *„Planu gospodarowania wodami na obszarze dorzecza Wisły"* i nie wpłynie na ustalone cele środowiskowe dla przynależnej JCWP i JCWPd;
- nie narusza ustaleń planu zarządzania ryzykiem powodziowym dla obszaru dorzecza Wisły, przyjętego rozporządzeniem Rady Ministrów z dnia 18 października 2022 roku w sprawie przyjęcia Planu zarządzania ryzykiem powodziowym dla obszaru dorzecza Wisły (Dz. U. z 2022 r. poz. 2739),
- nie narusza ustaleń planu przeciwdziałania skutkom suszy, przyjętego Rozporządzeniem Ministra Infrastruktury z dnia 15.07.2021 roku w sprawie przyjęcia Planu przeciwdziałania skutkom suszy (Dz. U. z 2021 r., poz. 1615);
- nie narusza ustaleń, wynikających z Krajowego Programu Oczyszczania Ścieków Komunalnych;
- nie będzie wywierać negatywnego wpływu na wody powierzchniowe i podziemne oraz tereny sąsiednie i pozostałe komponenty środowiska.

Niniejsze pozwolenie zgodnie z art. 400 ust. 8 ustawy Prawo wodne wydano na podstawie operatu wodnoprawnego oraz informacji zgromadzonych w toku przeprowadzonego postępowania. W oparciu o analizę powyższych dokumentów należało uznać, że nie zachodzą przeszkody w udzieleniu wnioskodawcy pozwolenia wodnoprawnego we wnioskowanym zakresie, w sposób określony w przedstawionym operacie wodnoprawnym i na warunkach określonych niniejszą decyzją, z uwzględnieniem zapisów art. 75a ustawy Prawo wodne. Pozwolenia wodnoprawnego w zakresie usługi wodnej, udzielono zgodnie z art. 400 ust 1 ustawy Prawo wodne na okres 30 lat, licząc od dnia kiedy nin. decyzja stanie się ostateczna.

Wnioskodawca uiścił dwie opłatę za udzielenie pozwoleń wodnoprawnych w wysokości 500,00 zł (słowne złotych: pięćset złotych) na rachunek bankowy PGW Wody Polskie: Nr 50 1130 1017 0020 1510 6720 0026, a poświadczenie wniesienia opłaty przedłożono Dyrektorowi Zarządu Zlewni w Kielcach.

Pouczenie:

1. *Od niniejszej decyzji przysługuje prawo wniesienia odwołania do Dyrektora Regionalnego Zarządu Gospodarki Wodnej w Krakowie za pośrednictwem Dyrektora Zarządu Zlewni w Kielcach, w terminie 14 dni od daty jej otrzymania. W trakcie biegu terminu do wniesienia odwołania strona może zrzec się prawa do wniesienia odwołania wobec organu administracji publicznej, który wydał decyzję. Z dniem doręczenia organowi administracji publicznej oświadczenia o zrzeczeniu się prawa do wniesienia odwołania przez ostatnią ze stron postępowania, decyzja staje się ostateczna i prawomocna, co oznacza, iż decyzja podlega natychmiastowemu wykonaniu i brak jest możliwości zaskarżenia decyzji do Wojewódzkiego Sądu Administracyjnego. Nie jest możliwe skuteczne cofnięcie oświadczenia zrzeczeniu się prawa do wniesienia odwołania.*
2. *W myśl art. 414 ust. 1 pkt 4 ustawy Prawo wodne niniejsze pozwolenie wodnoprawne w zakresie wykonania urządzeń wodnych wygaśnie, jeżeli zakład nie rozpoczął wykonywania urządzeń wodnych w terminie 6 lat od dnia, w którym pozwolenie wodnoprawne na wykonanie tych urządzeń stało się ostateczne.*
3. *Pozwolenie wodnoprawne nie rodzi praw do nieruchomości i urządzeń wodnych koniecznych do jego realizacji oraz nie narusza prawa własności i uprawnień osób trzecich przysługujących wobec tych nieruchomości i urządzeń.*
4. *Pozwolenie wodnoprawne może być cofnięte lub ograniczone bez odszkodowania w przypadku wystąpienia uzasadnionych przyczyn, zgodnie z art. 415 ustawy Prawo wodne.*
5. *Zgodnie z art. 261 ustawy Prawo Wodne, należy zawrzeć umowę użytkowania gruntów pokrytych wodami płynącymi stanowiącymi własność Skarbu Państwa, z PGW Wody Polskie, reprezentowanym przez Dyrektora Regionalnego Zarządu Gospodarki Wodnej w Krakowie.*

Otrzymują:

1. Pełnomocnik Gminy Daleszyce
   Pan Beniamin Szymczyk (2 egz. dec. + operat)
2. strona postępowania według rozdzielnika
3. Powiat Kielecki
   ul. Wrzosowa 44, 25-211 Kielce
4. Powiatowy Zarząd Dróg w Kielcach
   ul. Wrzosowa 44, 25-211 Kielce
5. PGW Wody Polskie RZGW w Krakowie (właściciel wody)
   ul. Piłsudskiego 22, 31-109 Kraków

PAŃSTWOWE GOSPODARSTWO WODNE WODY POLSKIE

Dyrektor
Zarządu Zlewni w Kielcach
Cezary Majcherski

6. Okręg PZW w Kielcach
   ul. Warszawska 34a/31, 25-312 Kielce
7. Urząd Miasta i Gminy Daleszyce
   Plac Staszica 9, 26-021 Daleszyce
8. aa/BiP (2 egz. dec.)

Do wiadomości:
PGW Wody Polskie – *System Informacyjny Gospodarowania Wodami (dec. ostateczna)*

UCHWAŁA NR XXXI/63/2013
RADY MIEJSKIEJ W DALESZYCACH

z dnia 30 sierpnia 2013 r.

w sprawie miejscowego planu zagospodarowania przestrzennego sołectwa Danków - Wójtostwo na terenie gminy Daleszyce

Na podstawie art. 18 ust. 2 pkt 5 ustawy z dnia 8 marca 1990 r. o samorządzie gminnym (tekst jednolity Dz. U. z 2013r., poz. 594 ze zm.) oraz art. art. 20 ust. 1 ustawy z dnia 27 marca 2003 r. o planowaniu i zagospodarowaniu przestrzennym (t.j. Dz. U. z 2012 r. poz. 647 ze zm.) po przedłożeniu przez Burmistrza Miasta i Gminy Daleszyce projektu miejscowego planu zagospodarowania przestrzennego sołectwa Danków - Wójtostwo na terenie gminy Daleszyce, Rada Miejska w Daleszycach po stwierdzeniu, że projekt planu nie narusza ustaleń Studium uwarunkowań i kierunków zagospodarowania przestrzennego miasta i gminy Daleszyce wraz ze zmianami, uchwala co następuje:

DZIAŁ I.
Ustalenia ogólne
Rozdział 1.
Ustalenia wprowadzające

§ 1. 1. Uchwaleniu podlega miejscowy plan zagospodarowania przestrzennego sołectwa Danków - Wójtostwo na terenie gminy Daleszyce, zwany dalej „planem", o którym mowa w Uchwale Nr III/12/2010 z dnia 29 grudnia 2010 r. w sprawie przystąpienia do sporządzenia miejscowych planów zagospodarowania przestrzennego na terenie miasta i gminy Daleszyce, zmienionej Uchwałą Nr XXVIII/29/2013 Rady Miejskiej w Daleszycach z dnia 27 marca 2013 r.

2. Ustalenia planu stanowią:

1) Treść niniejszej uchwały,

2) Rysunek miejscowego planu zagospodarowania przestrzennego sołectwa Danków - Wójtostwo na terenie gminy Daleszyce – skala 1: 2000 – zał. Nr 1,

3. Załącznikami do niniejszej uchwały są:

1) Rozstrzygnięcie Rady Miejskiej w Daleszycach w sprawie rozpatrzenia uwag wniesionych do wyłożonego do publicznego wglądu projektu planu – zał. Nr 2,

2) Rozstrzygnięcia Rady Miejskiej w Daleszycach w sprawie sposobu realizacji zapisanych w planie inwestycji z zakresu infrastruktury technicznej, które należą do zadań własnych gminy oraz zasad ich finansowania – zał. Nr 3.

4. Plan, stosownie do przepisów odrębnych o ochronie środowiska został poprzedzony opracowaniem ekofizjograficznym terenu, zawierającym poszerzone materiały informacyjne o środowisku.

5. Do planu dołączone zostały jako odrębne opracowania nie podlegające uchwaleniu:

1) Prognoza oddziaływania na środowisko projektu miejscowego planu zagospodarowania przestrzennego sołectwa Danków - Wójtostwo na terenie gminy Daleszyce,

2) Prognoza skutków finansowych uchwalenia miejscowego planu zagospodarowania przestrzennego sołectwa Danków - Wójtostwo na terenie gminy Daleszyce.

§ 2. Ilekroć w uchwale jest mowa o:

1) **planie** – rozumie się przez to miejscowy plan zagospodarowania przestrzennego sołectwa Danków - Wójtostwo w na terenie gminy Daleszyce,

2) **rysunku planu** – rozumie się przez to rysunek opracowany z wykorzystaniem mapy ewidencyjnej (katastralnej) pozyskanej w wersji elektronicznej z zasobów geodezyjnych i kartograficznych Starostwa Powiatowego w Kielcach w skali 1: 2000, stanowiący Załącznik Nr 1 do niniejszej uchwały,

URZĄD MIASTA I GMINY
26-021 Daleszyce
tel./fax 41 317 16 93
woj. świętokrzyskie

ZA ZGODNOŚĆ Z ORYGINAŁEM

Z up. BURMISTRZA
KIEROWNIK
Wydziału Inwestycji, Ochrony Środowiska i Nieruchomości
Michał Cichocki

3) **ustawie** – rozumie się przez to przepisy ustawy z dnia 27 marca 2003 r. o planowaniu i zagospodarowaniu przestrzennym (t.j. Dz. U. z 2012 r. poz. 647 ze zmianami),

4) **terenie funkcjonalnym** – należy przez to rozumieć teren wyznaczony liniami rozgraniczającymi oraz określony symbolem, dla którego obowiązują te same ustalenia zgodnie z rysunkiem planu,

5) **działce budowlanej** – rozumie się przez to nieruchomość gruntową lub działkę gruntu, której wielkość, cechy geometryczne, dostęp do drogi publicznej oraz możliwość wyposażenia w urządzenia infrastruktury technicznej spełniają wymogi realizacji obiektów budowlanych wynikające z odrębnych przepisów i aktów prawa miejscowego,

6) **wskaźniku intensywności zabudowy działki budowlanej** – rozumie się przez to wskaźnik definiowany jako stosunek powierzchni wszystkich kondygnacji nadziemnych budynków zlokalizowanych na danej działce budowlanej do powierzchni tej działki; powierzchnię budynku liczy się po obrysie ścian zewnętrznych, lub w przypadku kondygnacji poddasza, w obrysie połaci dachowych na wysokości 1 m od poziomu podłogi,

7) **powierzchni biologicznie czynnej** – należy przez to rozumieć grunt rodzimy oraz wodę powierzchniową na terenie działki budowlanej, a także 50 % sumy powierzchni tarasów i stropodachów o powierzchni nie mniejszej niż 10 m² urządzonych jako stałe trawniki lub kwietniki na podłożu zapewniającym im naturalną wegetację,

8) **liniach rozgraniczających** – należy przez to rozumieć granicę pomiędzy terenami o różnym przeznaczeniu lub różnych zasadach zagospodarowania,

9) **nieprzekraczalnych liniach zabudowy** – należy przez to rozumieć wyznaczone na działce linie określające najmniejszą, dopuszczalną odległość zewnętrznego lica ściany budynku od linii rozgraniczających dróg, zgodnie z rysunkiem planu, nie wliczając wysuniętych poza ten obrys schodów, wykuszy, okapów oraz balkonów, które mogą być wysunięte poza tę linię maksymalnie 1,5 m,

10) **dostępie do drogi publicznej** – należy przez to rozumieć bezpośredni dostęp do tej drogi albo przez drogę wewnętrzną lub przez ustanowienie służebności drogowej,

11) **przeznaczeniu podstawowym** – należy przez to rozumieć planowany rodzaj użytkowania terenu, który stanowi 60% i więcej, na danym terenie wraz z elementami zagospodarowania towarzyszącego, związanego bezpośrednio z funkcją terenu,

12) **przeznaczeniu dopuszczalnym** – należy przez to rozumieć rodzaj użytkowania inny niż podstawowy, który stanowi mniej niż 40% na danym terenie wydzielonym liniami rozgraniczającymi. Realizacja funkcji dopuszczalnej może następować przed realizacją funkcji podstawowej,

13) **usługach** – należy przez to rozumieć działalność w budynkach wolnostojących lub lokalach użytkowych wbudowanych w budynki mieszkalne, których celem jest zaspokojenie potrzeb ludności, a nie wytwarzanie bezpośrednio metodami przemysłowymi dóbr materialnych z wykluczeniem usług uciążliwych.

14) **usługach nieuciążliwych** - należy przez to rozumieć przedsięwzięcia, o których mowa w pkt 13, nie powodujące ponadnormatywnej uciążliwości w emisji substancji i dla których zgodnie z przepisami odrębnymi nie jest wymagany raport oddziaływania przedsięwzięcia na środowisko,

15) **usługach publicznych** – należy przez to rozumieć działalność związaną z realizacją celów publicznych w rozumieniu przepisów art. 6 pkt 6 ustawy o gospodarce nieruchomościami,

16) **budynkach rekreacji indywidualnej** – należy przez to rozumieć budynki przeznaczone do okresowego wypoczynku rodzinnego o powierzchni zabudowy do 70 m²,

17) **zieleni łęgowej** – należy przez to rozumieć nadrzeczne lub nadwodne łąki i pastwiska,

18) **obiektach budowlanych związanych z gospodarką leśną** – należy przez to rozumieć obiekty budowlane związane z gospodarką leśną oraz wykorzystywane dla potrzeb gospodarki leśnej: budynki i budowle, urządzenia melioracji wodnych, drogi leśne, tereny pod liniami energetycznymi, szkółki leśne, miejsca składowania drewna, a także wykorzystywane na parkingi leśne i urządzenia turystyczne, zgodnie z przepisami odrębnymi o lasach,

19) **zabudowie zagrodowej** – należy przez to rozumieć w szczególności budynki mieszkalne, budynki gospodarcze lub inwentarskie w rodzinnych gospodarstwach rolnych, hodowlanych lub ogrodniczych oraz w gospodarstwach leśnych,

URZĄD MIASTA I GMINY
26-021 Daleszyce
tel./fax 41 317 16 93
woj. świętokrzyskie

ZA ZGODNOŚĆ Z ORYGINAŁEM

Z up. BURMISTRZA
KIEROWNIK
Wydziału Inwestycji, Ochrony Środowiska i Nieruchomości
Michał Cichocki

20) **zabudowie jednorodzinnej** – należy przez to rozumieć jeden budynek mieszkalny jednorodzinny lub zespół takich budynków, wraz z budynkami garażowymi i gospodarczymi,

21) **zabudowie mieszkaniowej** - należy prze to rozumieć zabudowę zagrodową i jednorodzinną jako funkcje równoznaczne,

22) **reklamie** – należy przez to rozumieć nośniki informacji o produktach typu baner reklamowy, szyld lub billboard,

23) **modernizacji** – należy przez to rozumieć rozbudowę, przebudowę oraz remonty obiektów budowlanych z zakresu infrastruktury technicznej i komunikacji w celu ich unowocześnienia lub ulepszenie oraz polepszenia parametrów techniczno-eksploatacyjnych,

24) **przepisach odrębnych** – należy rozumieć przez to przepisy ustaw wraz z aktami wykonawczymi, Polskie Normy oraz przepisy prawa miejscowego,

25) **strefie technicznej** - należy przez to rozumieć obszar oddziaływania linii energetycznej, w którym następuje przekroczenie dopuszczalnych wartości promieniowania elektromagnetycznego oraz występują ograniczenia związane z wymaganiami eksploatacyjnymi,

26) **strefie kontrolowanej** - należy przez to rozumieć obszar oddziaływania od gazociągu niskiego i średniego ciśnienia, w której operator sieci gazowej powinien kontrolować wszelkie działania, które mogłyby spowodować uszkodzenie gazociągu. W strefie tej zabrania się wznoszenia budynków, urządzać stałe składy i magazyny, sadzić drzewa oraz nie mogą być podejmowane żadne działania mogące zagrozić trwałości gazociągu podczas jego eksploatacji.

Rozdział 2.
Zakres przedmiotowy oraz cel opracowania planu

§ 3. 1. Przedmiotem ustaleń planu są zagadnienia określone w art. 15 ust. 2 ustawy, tj.:

1) przeznaczenie terenów oraz linie rozgraniczające tereny o różnym przeznaczeniu lub różnych zasadach zagospodarowania,

2) zasady ochrony i kształtowania ładu przestrzennego,

3) zasady ochrony środowiska, przyrody i krajobrazu kulturowego,

4) zasady ochrony dziedzictwa kulturowego i zabytków oraz dóbr kultury współczesnej,

5) wymagania wynikające z potrzeb kształtowania przestrzeni publicznej,

6) parametry i wskaźniki kształtowania zabudowy oraz zagospodarowania terenu, w tym linie zabudowy, gabaryty obiektów i wskaźniki intensywności zabudowy,

7) granice i sposoby zagospodarowania terenów lub obiektów podlegających ochronie, ustalonych na podstawie odrębnych przepisów, w tym terenów górniczych, a także narażonych na niebezpieczeństwo powodzi oraz zagrożonych osuwaniem się mas ziemnych,

8) szczegółowe zasady i warunki scalania i podziału nieruchomości objętych planem miejscowym,

9) szczególne warunki zagospodarowania terenów oraz ograniczenia w ich użytkowaniu, w tym zakaz zabudowy,

10) zasady modernizacji, rozbudowy i budowy systemów komunikacji i infrastruktury technicznej,

11) sposób i termin tymczasowego zagospodarowania i użytkowania terenów,

12) stawki procentowe, na podstawie których ustala się opłatę, o której mowa w art. 36 ust. 4 ustawy.

2. W planie uwzględniono uwarunkowania wynikające z powszechnie obowiązujących przepisów prawnych, z przepisów prawa miejscowego oraz ustaleń Studium uwarunkowań i kierunków zagospodarowania przestrzennego miasta i gminy Daleszyce wraz ze zmianami.

3. Przy wydawaniu na podstawie ustaleń planu rozstrzygnięć administracyjnych, których przedmiotem jest sposób zagospodarowania terenów, należy uwzględniać łącznie:

1) wymogi wynikające z ustaleń planu, w tym:

a) warunki ochrony i kształtowania środowiska przyrodniczego, kulturowego, krajobrazu i ładu przestrzennego,

URZĄD MIASTA I GMINY
ZA ZGODNOŚĆ Z ORYGINAŁEM
Z up. BURMISTRZA
KIEROWNIK
Wydziału Inwestycji, Ochrony Środowiska i Nieruchomości
Michał Cichocki

b) ogólne zasady zagospodarowania terenów, podziałów nieruchomości i kształtowania zabudowy,

c) przeznaczenie i zasady zagospodarowania terenów,

d) ustalenia w zakresie komunikacji i infrastruktury technicznej,

2) wymogi wynikające z przepisów powszechnie obowiązujących oraz przepisów prawa miejscowego.

§ 4. Rysunek planu zawiera:

1) oznaczenia będące obowiązującymi ustaleniami planu, w tym:

a) linie rozgraniczające tereny o różnym przeznaczeniu lub rożnych zasadach zagospodarowania,

b) oznaczenia literowe i cyfrowe terenów funkcjonalnych,

c) nieprzekraczalne linie zabudowy,

d) granice obszaru objętego miejscowym planem zagospodarowania przestrzennego,

e) granice Cisowsko - Orłowińskiego Parku Krajobrazowego,

f) granice Cisowsko – Orłowińskiego Obszaru Chronionego Krajobrazu,

g) granica specjalnego obszaru ochrony siedlisk NATURA 2000 "Lasy Cisowsko-Orłowińskie",

h) pomnik przyrody,

i) strefa archeologicznej ochrony biernej,

j) granica zewnętrznej strefy ochrony pośredniej od ujęcia wody w Smykowie,

k) granica obszaru narażonego na niebezpieczeństwo powodzi,

l) granica użytkowego zbiornika wód podziemnych,

m) linia energetyczna 15 kV wraz ze strefą techniczną,

n) korytarz energetyczny.

2) oznaczeniami informacyjnymi są:

a) granica złóż torfów,

b) stacja transformatorowa,

c) granica wewnętrznej strefy ochrony pośredniej od ujęcia wody w Smykowie.

Rozdział 3.
Ogólne ustalenia realizacyjne

§ 5. 1. Ustalenia zawarte w niniejszym planie stanowią podstawę do określenia sposobu zabudowy i zagospodarowania terenu objętego planem.

2. Ustalenia ogólne planu wraz z ustaleniami szczegółowymi oraz rysunkiem planu, stanowią integralną część ustaleń planu. Pominięcie lub wybiórcze stosowanie poszczególnych ustaleń, powoduje niezgodność z niniejszym planem.

3. Zmiana przepisów odrębnych związanych z treścią ustaleń planu nie powoduje potrzeby zmiany tych ustaleń, jeżeli w sposób oczywisty daje się je dostosować do nowego stanu prawnego, bez uszczerbku dla ich istoty.

§ 6. 1. Na terenach objętych planem, sposób usytuowania nowych obiektów i urządzeń budowlanych, pozostawia się do uściślenia w postępowaniu administracyjnym w sprawie wydania pozwolenia na budowę, z zachowaniem wymogów wynikających z przepisów odrębnych i Norm Polskich, mających odniesienie do określonego w planie sposobu użytkowania terenu, w oparciu o skonkretyzowany wniosek inwestorski.

2. Dopuszcza się wyznaczanie dodatkowych dróg wewnętrznych do nowo wydzielanych działek budowlanych w obrębie terenów przeznaczonych do zabudowy. Szerokość nowo wydzielanych dróg wewnętrznych nie może być mniejsza niż 6 m, a linia zabudowy od nich nie może być mniejsza niż 4 m. Drogi wewnętrzne, które nie posiadają połączenia obustronnego z drogami publicznymi należy zakończyć placem do zawracania o wymiarach zgodnych z przepisami odrębnymi.

ZA ZGODNOŚĆ Z ORYGINAŁEM
Z up. BURMISTRZA
KIEROWNIK
Wydziału Inwestycji, Ochrony Środowiska i Nieruchomości
Michał Cichocki

3. Dopuszcza się budowę sieci infrastruktury technicznej oraz terenów, obiektów i urządzeń związanych z rozbudową systemów infrastruktury technicznej, o której mowa w dziale II rozdziale 5, w sposób nie kolidujący z ustaleniami planu do uszczegółowienia na etapie pozwolenia na budowę.

4. Utrzymuje się istniejącą zabudowę pomiędzy linią rozgraniczającą pasa drogowego a nieprzekraczalną linią zabudowy z możliwością jej rozbudowy oraz nadbudowy, z zachowaniem zasady, że rozbudowa budynku nie może nastąpić w kierunku osi drogi.

5. Realizacja nowych lub przebudowa, rozbudowa, nadbudowa i odbudowa budynków, a także zmiany zagospodarowania i użytkowania terenów nie mogą naruszać:

1) praw właścicieli, użytkowników i administratorów terenów sąsiednich,

2) norm technicznych, sanitarnych i przeciwpożarowych określonych odrębnymi przepisami prawnymi,

3) innych wymagań, a w szczególności dotyczących ochrony środowiska, gospodarki wodnej oraz ochrony dóbr kultury i krajobrazu, określonych w przepisach szczególnych.

§ 7. 1. Na całym obszarze objętym ustaleniami planu, z wyłączeniem pasów drogowych, utrzymuje się istniejącą zabudowę oraz dopuszcza się jej rozbudowę, nadbudowę, przebudowę i odbudowę z zastrzeżeniem § 11 ust. 3 i 4, o ile ustalenia szczegółowe nie stanowią inaczej.

2. Wyznaczanie i realizację ścieżek rowerowych (nie wskazanych na rysunku planu) na terenie objętym ustaleniami planu, należy dokonywać z uwzględnieniem następujących zasad:

1) w obszarach zabudowy wsi ścieżki rowerowe winny być realizowane w liniach rozgraniczających dróg,

2) w obszarach otwartych (rolnych i leśnych) ścieżki rowerowe należy wyznaczać wykorzystując istniejący układ dróg polnych i leśnych, z dążeniem do eliminacji kolizji ruchu rowerowego z turystycznym ruchem pieszym.

§ 8. Dla całego obszaru objętego planem w zakresie ochrony przeciwpożarowej i przeciwdziałania awariom ustala się:

1. Pokrycie zapotrzebowania w wodę dla celów przeciwpożarowych, zgodnie z przepisami odrębnymi, przez istniejący i rozbudowywany system zaopatrzenia w wodę,

2. Wyposażenie projektowanych sieci wodociągowych w hydranty zewnętrzne, zgodnie z przepisami i normami obowiązującymi w zakresie ochrony przeciwpożarowej.

3. Drogi pożarowe muszą spełniać warunki określone w przepisach odrębnych.

4. Teren objęty ustaleniami niniejszego planu położony jest poza zasięgiem systemu alarmowania dźwiękowego, w związku z tym ustala się obowiązek montażu urządzenia ostrzegania i alarmowania dźwiękowego w obrębie terenu funkcjonalnego oznaczonego symbolem US.

5. Wymogi dotyczące ochrony ludności zgodnie z rozporządzeniem Ministra Infrastruktury z dnia 7 maja 2004 r. w sprawie sposobu uwzględnienia w zagospodarowaniu przestrzennym potrzeb obronności i bezpieczeństwa państwa (Dz. U. Nr 125, poz. 1309).

Rozdział 4.
Przeznaczenie terenów oraz linie rozgraniczające tereny o różnym przeznaczeniu lub różnych zasadach zagospodarowania

§ 9. 1. Stosuje się następujące symbole identyfikujące tereny funkcjonalne wyznaczone na rysunku planu:

1) MM, MM1, MM2 - tereny zabudowy mieszkaniowej,

2) MN, MN1 - tereny zabudowy mieszkaniowej jednorodzinnej,

3) US – teren usług sportu,

4) UTS1, UTS2 - tereny usług turystyki, sportu i rekreacji,

5) RU - teren obsługi produkcji w gospodarstwach rolnych,

6) UPr - teren usług produkcyjnych,

7) WS1 - tereny wód powierzchniowych stojących,

8) WS2 - tereny wód powierzchniowych płynących,

URZĄD MIASTA I GMINY 26-021 Daleszyce ... tel./fax 41 317 ... woj. świętokrzyskie

ZA ZGODNOŚĆ Z ORYGINAŁEM
Z up. BURMISTRZA
KIEROWNIK
Wydziału Inwestycji, Ochrony Środowiska i Nieruchomości
Michał Cichocki

9) WS3 – tereny stawów

10) ZL - tereny lasów,

11) ZLz - teren zalesień,

12) ZZ - tereny zieleni łęgowej,

13) R - tereny rolnicze,

14) KD-Z - powiatowa droga klasy zbiorczej,

15) KD-L - powiatowa droga klasy lokalnej,

16) KD-D, KD-D1, KD-D2 - gminne drogi klasy dojazdowej,

17) KDW1, KDW2 - drogi wewnętrzne.

2. Określa się zasady wyposażenia terenu w następujące systemy infrastruktury technicznej zgodnie z § 39 niniejszej uchwały:

1) zaopatrzenia w wodę,

2) odprowadzenia ścieków sanitarnych,

3) odprowadzenie wód deszczowych i roztopowych,

4) zaopatrzenia w gaz,

5) zasilania energetycznego,

6) telekomunikacji,

7) zaopatrzenia w ciepło

8) gospodarki odpadami.

Rozdział 5.
Zasady ochrony i kształtowania ładu przestrzennego

§ 10. Rozwiązania architektoniczne dla realizacji i rozbudowy budynków, ogrodzeń i obiektów małej architektury w obrębie działki budowlanej należy kształtować w sposób ujednolicony, aby uniknąć powstawania elementów dysharmonijnych, pogarszających odbiór wizualny, przy czym:

1. zaleca się stosowanie materiałów tradycyjnych, naturalnych w szczególności takich jak: dachówka, kamień, cegła, drewno.

2. dopuszcza się stosowanie kolorów zastrzeżonych jako identyfikacja firm,

3. ogrodzenia działek w dostosowaniu do rozwiązań materiałowych i kolorystyki cech architektury budynków, dopuszczalna wysokość ogrodzenia nie może przekraczać 2,2 m.

4. wprowadza się zakaz budowy ogrodzeń pełnych od strony dróg publicznych,

5. dopuszcza się realizację reklam w terenie zabudowy w formie:

a) słupów reklamowych o wysokości nie większej niż 5 m,

b) tablic, neonów, ekranów o powierzchni nie większej niż 10 m^2,

c) zabrania się realizacji reklam w liniach rozgraniczających terenów dróg publicznych o ile ustalenia szczegółowe nie stanowią inaczej.

URZĄD MIASTA I GMINY 26-021 Daleszyce ... tel./fax 41 317 ... woj. świętokrzyskie

Rozdział 6.
Zasady ochrony środowiska, przyrody i krajobrazu kulturowego

§ 11. 1. W zakresie ochrony systemu środowiska obowiązują następujące zasady:

1) w celu zachowania obudowy biologicznej cieków wodnych oznaczonych symbolem ZZ wprowadza się zakaz lokalizacji nowych obiektów budowlanych innych niż urządzenia związane z gospodarką wodną i ochroną przeciwpowodziową, urządzenia infrastruktury drogowej, urządzenia infrastruktury technicznej,

ZGODNOŚĆ Z ORYGINAŁEM
Z up. BURMISTRZA
KIEROWNIK
Wydziału Inwestycji, Ochrony Środowiska i Nieruchomości
Michał Cichocki

2) bezwzględna ochrona przed osuszaniem małych i okresowych zbiorników wodnych, rozwijanie tzw. małej retencji.

3) stabilizacja przepływów cieków wodnych poprzez właściwą gospodarkę w obszarach źródliskowych i podnoszenie zdolności retencyjnej obszaru ich zlewni, prowadzenie regulacji koryt przy użyciu naturalnych materiałów, ograniczania zmiany koryt polegającej na prostowaniu i skracaniu ich biegu,

4) ochrona terenów wodonośnych i udokumentowanych zasobów wód podziemnych.

2. W zakresie ograniczania uciążliwości obiektów obowiązuje:

1) zakaz odprowadzania nieoczyszczonych ścieków do gruntu i wód powierzchniowych,

2) warunkiem realizacji zabudowy jest wyposażenie budynków w urządzenia do odprowadzania ścieków,

3) dotrzymanie standardów jakości środowiska,

4) zakaz budowy ujęć wód podziemnych do celów niezwiązanych z zaopatrzeniem w wodę ludności, produkcją żywności lub upraw polowych,

5) zakaz prowadzenia rurociągów transportujących substancje ropopochodne mogące zanieczyścić wody podziemne.

3. Obszar objęty planem położony jest częściowo w dolinach rzecznych narażonych na niebezpieczeństwo powodzi zgodnie z rysunkiem planu.

4. Na terenach, o których mowa w ust. 3 wprowadza się zakaz budowy kubaturowych obiektów budowlanych.

5. Teren objęty planem położony jest częściowo w granicy zewnętrznej strefy ochrony pośredniej od ujęcia wody, w obrębie której obowiązują następujące zakazy:

1) lokalizowania nowych ujęć wód,

2) lokalizowania wysypisk i wylewisk odpadów komunalnych i przemysłowych,

3) przechowywania i składowania odpadów promieniotwórczych,

4) wprowadzania ścieków do wód powierzchniowych i ziemi,

5) rolniczego wykorzystania ścieków i gnojowicy,

6) zakładania cmentarzy i grzebania zwierząt,

7) wykonywania wierceń i odkrywek, wydobywania kopalin,

8) lokalizowania zbiorników i rurociągów do magazynowania lub transportu produktów ropopochodnych, olejów, materiałów łatwopalnych,

9) urządzania obozowisk i parkingów.

6. Z uwagi na położenie części terenu objętego planem w obszarze o wysokich zasobach w wody podziemne – obszar użytkowego zbiornika wód podziemnych, ustala się:

1) zakaz budowy ujęć wód podziemnych do celów nie związanych z zaopatrzeniem w wodę ludności lub produkcją żywności,

2) zakaz prowadzenia rurociągów transportujących substancje ropopochodne mogące zanieczyścić wody podziemne,

3) nakaz stosowania odpowiednich zabezpieczeń przed przenikaniem zanieczyszczeń do wód podziemnych.

7. Wskazuje się granice złóż torfów, nie przewidzianych do eksploatacji, obowiązuje ochrona przed zmianą sposobu użytkowania.

8. Ustala się zasadę odbioru odpadów w systemie zorganizowanym pod nadzorem gminy z odbiorcą odpadów, zgodnie z Planem Gospodarki Odpadami oraz Regulaminem utrzymania czystości i porządku na terenie gminy.

9. W celu ograniczenia emisji zanieczyszczeń do powietrza z procesów spalania paliw dla nowych obiektów, dopuszcza się możliwość indywidualnego sposobu zaopatrzenia obiektów w ciepło, z obowiązkiem wykorzystania niskoemisyjnych nośników energii lub ustala się konieczność zastosowania technologii i urządzeń zapewniających minimalizację emisji zanieczyszczeń do środowiska.

URZĄD MIASTA I GMINY
ZA ZGODNOŚĆ
Z ORYGINAŁEM
Z up. BURMISTRZA
KIEROWNIK
Wydziału Inwestycji, Ochrony Środowiska
i Nieruchomości
Michał Cichocki

10. Wszystkie cieki i rowy, w tym nie wydzielone na rysunku planu, podlegają ochronie. Dla umożliwienia prowadzenia robót remontowych i konserwacyjnych oraz związanych z ochroną przeciwpowodziową zabrania się grodzenia nieruchomości przyległych do cieków i rowów w odległości mniejszej niż 3,0m od linii brzegu. Ustala się konieczność zachowania ciągłości wszystkich cieków.

11. W celu zapewnienia bezpieczeństwa przed pożarem, w dostosowaniu do wymagań określonych w przepisach odrębnych, należy wykonać sieć hydrantów zewnętrznych zapewniających odpowiednią ilość wody do gaszenia oraz drogi pożarowe zapewniające dojazd jednostek ratowniczych do budynków.

12. Obowiązek przestrzegania zasad dotyczących budowy i lokalizacji urządzeń i sieci infrastruktury elektroenergetycznej i telekomunikacyjnej zgodnie z przepisami odrębnymi w zakresie ochrony przed polami elektromagnetycznymi i telekomunikacyjnymi.

13. W zakresie ochrony krajobrazu kulturowego ustala się obowiązek ochrony walorów widokowych krajobrazu otwartego.

§ 12. Teren objęty ustaleniami planu położony jest w obrębie systemu ochrony przyrody województwa świętokrzyskiego, który na terenie sołectwa Danków - Wójtostwo tworzy:

1. Cisowsko-Orłowiński Park Krajobrazowy,

2. W obszarze, o którym mowa w ust. 1 obowiązują następujące zakazy:

1) realizacji przedsięwzięć mogących znacząco oddziaływać na środowisko w rozumieniu art. 51 ustawy z dnia 27 kwietnia 2001 - Prawo ochrony środowiska,

2) umyślnego zabijania dziko występujących zwierząt, niszczenia ich nor, legowisk, innych schronień i miejsc rozrodu oraz tarlisk i złożonej ikry, z wyjątkiem amatorskiego połowu ryb oraz wykonywania czynności w ramach racjonalnej gospodarki rolnej, leśnej, rybackiej i łowieckiej,

3) likwidowania i niszczenia zadrzewień śródpolnych, przydrożnych i nadwodnych, jeżeli nie wynikają z potrzeby ochrony przeciwpowodziowej lub zapewnienia bezpieczeństwa ruchu drogowego lub wodnego lub budowy, odbudowy, utrzymania, remontów lub naprawy urządzeń wodnych,

4) dokonywania zmian stosunków wodnych, jeżeli zmiany te nie służą ochronie przyrody lub ratunkowej gospodarce rolnej, leśnej, wodnej lub rybackiej,

5) likwidowania, zasypywania i przekształcania zbiorników wodnych, starorzeczy oraz obszarów wodno-błotnych,

6) wylewania gnojowicy, z wyjątkiem nawożenia własnych gruntów rolnych,

7) prowadzenia chowu i hodowli zwierząt metodą bezściółkową.

3. Do szczególnych celów ochrony Parku należy:

1) zachowanie cennych biocenoz z chronionymi i rzadkimi gatunkami flory i fauny,

2) zachowanie różnorodności geologicznej, w tym obszarów występowania rzeźby lessowej,

3) racjonalne wykorzystanie zasobów złóż kopalin,

4) zachowanie naturalnych fragmentów ekosystemów wodnych (rozlewisk i starorzeczy),

5) zachowanie populacji roślin, zwierząt i grzybów objętych ochroną gatunkową,

6) zachowanie siedlisk zagrożonych wyginięciem, rzadkich i chronionych gatunków roślin; zwierząt i grzybów, w tym w szczególności torfowisk,

7) zachowanie układów i obiektów zabytkowych, a także licznych miejsc pamięci narodowej,

8) preferowanie zabudowy nawiązującej do regionalnej tradycji i otaczającego krajobrazu,

9) zachowanie wartości historycznych, kulturowych i etnograficznych,

10) zachowanie istniejących punktów i ciągów widokowych,

11) ograniczenie negatywnego wpływu działalności gospodarczej na krajobraz.

4. Cisowsko – Orłowiński Obszar Chronionego Krajobrazu położony na terenie otuliny Cisowsko - Orłowińskiego Parku Krajobrazowego, dla którego w zakresie czynnej ochrony ekosystemów obowiązuje:

URZĄD MIASTA I GMINY
ZA ZGODNOŚĆ
Z ORYGINAŁEM
Z up. BURMISTRZA
KIEROWNIK
Wydziału Inwestycji, Ochrony Środowiska
i Nieruchomości
Michał Cichocki

1) ochrona dużych kompleksów leśnych dla zachowywania różnorodności biologicznej lasu ,

2) zapewnienie bioróżnorodności ekosystemów a w szczególności najcenniejszych zbiorowisk łąk i torfowisk,

3) zachowanie naturalnych fragmentów obszarów wodnych i torfowisk,

4) zachowanie torów i składników przyrody nieożywionej.

5. Na terenie Cisowsko - Orłowińskiego Obszaru Chronionego Krajobrazu obowiązują następujące zakazy:

1) zabijania dziko występujących zwierząt, niszczenia ich nor, legowisk, innych schronień i miejsc rozrodu oraz tarlisk i złożonej ikry, z wyjątkiem amatorskiego połowu ryb oraz wykonywania czynności w ramach racjonalnej gospodarki rolnej, leśnej, rybackiej i łowieckiej,

2) likwidowania i niszczenia zadrzewień śródpolnych, przydrożnych i nadwodnych, jeżeli nie wynikają z potrzeby ochrony przeciwpowodziowej lub zapewnienia bezpieczeństwa ruchu drogowego lub wodnego lub budowy, odbudowy, utrzymania, remontów lub naprawy urządzeń wodnych,

3) dokonywania zmian stosunków wodnych, jeżeli służą innym celom niż ochrona przyrody lub zrównoważone wykorzystanie użytków rolnych i leśnych oraz racjonalna gospodarka wodna lub rybacka,

4) likwidowania, naturalnych zbiorników wodnych, starorzeczy oraz obszarów wodno-błotnych.

6. Południowo - wschodnia część terenu objętego planem położona jest w obszarze ochrony siedlisk NATURA 2000 "Lasy Cisowsko - Orłowińskie" w stosunku do którego zabrania się z zastrzeżeniem art. 34 ustawy o ochronie przyrody podejmowania działań mogących osobno lub w połączeniu z innymi działaniami znacząco negatywnie oddziaływać na środowisko, w tym w szczególności:

1) pogarszania stanu siedlisk przyrodniczych lub siedlisk gatunków roślin i zwierząt, dla których ochrony wyznaczono obszar NATURA 2000,

2) wpływania negatywnie na gatunki, dla których ochrony został wyznaczony obszar NATURA 2000,

3) pogarszania integralności obszaru NATURA 2000 lub jego powiązań z innymi obszarami.

§ 13. 1. Dla terenów oznaczonych na rysunku planu symbolami MM, MM1 i MM2 obowiązują dopuszczalne poziomy hałasu jak dla terenów przeznaczonych pod zabudowę mieszkaniową zagrodową,

2. Dla terenów oznaczonych na rysunku planu symbolami MN i MN1 obowiązują dopuszczalne poziomy hałasu jak dla terenów przeznaczonych pod zabudowę mieszkaniową jednorodzinną,

3. Dla terenów oznaczonych na rysunku planu symbolami RU, UPr ustala się dopuszczalny poziom hałasu jak dla terenów przeznaczonych na cele mieszkaniowo - usługowe.

4. Dla terenów oznaczonych na rysunku planu symbolami US, UTS1 i UTS2 ustala się dopuszczalny poziom hałasu jak dla terenów przeznaczonych na cele rekreacyjno-wypoczynkowe.

§ 14. Na obszarze położonym w Cisowsko-Orłowińskim Obszarze Chronionego Krajobrazu wprowadza się zakaz lokalizacji przedsięwzięć mogących zawsze znacząco oddziaływać na środowisko, w myśl przepisów o ochronie środowiska z wyłączeniem dróg oraz urządzeń i obiektów infrastruktury technicznej oraz zalesień i terenu wód powierzchniowych stojących, a także terenów turystyki, sportu i rekreacji i terenów usług produkcyjnych.

Rozdział 7.
Zasady ochrony dziedzictwa kulturowego i zabytków oraz dóbr kultury współczesnej

§ 15. 1. Na terenie objętym planem nie występują obiekty wpisane do ewidencji i rejestru zabytków oraz obiekty dóbr kultury współczesnej.

2. Wskazuje się strefy archeologicznej ochrony biernej obejmujące stanowiska archeologiczne zdefiniowane w art. 3 pkt 4 ustawy z dnia 23 lipca 2003 r. o ochronie zabytków i opiece na d zabytkami (Dz. U. nr 162 poz. 1568 ze zmianami) i objęte ochroną prawną na podstawie art. 6 ust. 1 pkt 3 cytowanej ustawy, ujęte w ewidencji zabytków archeologicznych w ramach Archeologicznego Zdjęcia Polski (AZP).

3. W celu ochrony wartości naukowych i poznawczych zabytków archeologicznych, oznaczonych na rysunku planu, ustala się następujące wymagania:

1) wszelka działalność inwestycyjna wymaga uzgodnień z właściwym organem ds. ochrony zabytków,

URZĄD MIASTA I GMINY
26-021 Daleszyce
ZA ZGODNOŚĆ
Z ORYGINAŁEM
Z up. BURMISTRZA
KIEROWNIK
Wydziału Inwestycji, Ochrony Środowiska
i Nieruchomości
Michał Cichocki

2) nakaz objęcia wszelkich robót ziemnych na terenie strefy nadzorem archeologicznym lub wyprzedzającymi inwestycję badaniami ratowniczymi prowadzonymi na koszt inwestora,

3) informację o występowaniu stanowiska archeologicznego należy umieszczać w wyrysach i wypisach z planu oraz umieścić właściwy wpis należy umieścić w decyzji o pozwoleniu na budowę.

§ 16. 1. Obejmuje się ochroną znajdujące się na terenie objętym planem pomniki, krzyże i figury przydrożne, mogiły znajdujące się poza cmentarzami.

2. Ustala się następujące zasady ochrony obiektów, o których mowa w ust. 1:

1) utrzymuje się obiekty z zachowaniem ich substancji i detali architektonicznych,

2) zakazuje się przekształcania obiektów w sposób powodujący obniżenie ich wartości kulturowych,

3) wszelkie prace inwestycyjne w bezpośrednim otoczeniu obiektów powinny uwzględniać właściwe ich zachowanie i ekspozycję.

Rozdział 8.
Wymagania wynikające z potrzeb kształtowania przestrzeni publicznej

§ 17. Nie ustala się, ponieważ przestrzenie publiczne nie zostały wyznaczone w Studium uwarunkowań i kierunków zagospodarowania przestrzennego miasta i gminy Daleszyce wraz ze zmianami.

DZIAŁ II.
Ustalenia szczegółowe
Rozdział 1.
Parametry i wskaźniki kształtowania zabudowy oraz zagospodarowania terenu, w tym linie zabudowy, gabaryty obiektów i wskaźniki intensywności zabudowy.

§ 18. Dla terenów wydzielonych liniami rozgraniczającymi na obszarze opracowania planu, oznaczonych na rysunku planu, ustala się następujące warunki zabudowy i zagospodarowania terenu:

1. Realizacja zabudowy na terenach objętych systemami kanalizacji sanitarnej wymaga podłączenia do tych systemów.

2. Warunkiem realizacji zabudowy na działce jest uregulowany dostęp tej działki do drogi publicznej.

3. Określa się nieprzekraczalne linie zabudowy od linii rozgraniczających dróg, zgodnie z ustaleniami szczegółowymi planu.

4. Warunkiem realizacji inwestycji na działkach w obrębie terenów przeznaczonych pod zabudowę mieszkaniową i zabudowę zagrodową jest uregulowany dostęp działki do drogi publicznej, poprzez bezpośredni dostęp do tej drogi, poprzez drogę wewnętrzną lub poprzez ustanowienie służebności drogowej,

5. Obiekty użyteczności publicznej należy dostosować do potrzeb osób niepełnosprawnych zgodnie z przepisami odrębnymi.

§ 19. 1. Dla terenów oznaczonych na rysunku planu symbolami **MM , MM1 i MM2** – tereny zabudowy mieszkaniowej ustala się:

1) przeznaczenie podstawowe:

a) zabudowa zagrodowa,

b) zabudowa mieszkaniowa jednorodzinna.

2) przeznaczenie dopuszczalne:

a) usługi nieuciążliwe,

b) usługi publiczne,

c) obiekty, urządzenia i sieci infrastruktury technicznej,

d) garaże i budynki gospodarcze.

2. Dla terenów, o których mowa w ust. 1 ustala się następujące zasady zabudowy i zagospodarowania:

1) utrzymuje się istniejącą zabudowę z możliwością jej rozbudowy, przebudowy i nadbudowy, z zastrzeżeniem ust. 3,

URZĄD MIASTA I GMINY
26-021 Daleszyce
ZA ZGODNOŚĆ
Z ORYGINAŁEM
Z up. BURMISTRZA
KIEROWNIK
Wydziału Inwestycji, Ochrony Środowiska
i Nieruchomości
Michał Cichocki

2) garaże mogą być realizowane jako dobudowane do istniejących budynków lub wolnostojące,

3) dopuszcza się możliwość lokalizacji budynków bezpośrednio przy granicy działki, lub w odległości 1,5 m od granicy działki, w przypadku braku możliwości lokalizacji budynku wolnostojącego na działce o szerokości frontu poniżej 18 m,

4) obsługę parkingową należy zapewniać w granicach działki, na której lokalizowane będą budynki,

5) minimalny wskaźnik intensywności zabudowy - 0,01,

6) maksymalny wskaźnik intensywności zabudowy - 0,4,

7) wielkość powierzchni biologicznie czynnej min. 40% powierzchni działki,

8) w celu zapewnienia właściwej obsługi parkingowej ustala się min. 1 miejsce postojowe na jeden lokal mieszkalny lub min. 1 miejsce postojowe na 100 m² powierzchni użytkowej budynków usługowych lecz nie mniej niż 2 miejsca postojowe,

9) w przypadku dokonywania nowych podziałów geodezyjnych obowiązuje wielkość nowo wydzielonych działek min. 1000 m² dla działki przeznaczonej pod zabudowę wolnostojącą przy minimalnej szerokości frontu działki 25 m i min. 400 m² dla zabudowy bliźniaczej przy minimalnej szerokości frontu działki 20 m oraz min. 1200m² dla działki usługowej przy minimalnej szerokości frontu działki 25 m. Dopuszcza się inny podział, jeżeli służy on powiększeniu działki sąsiedniej lub regulacji prawa własności, wydzielaniu działek pod drogi wewnętrzne lub urządzenia infrastruktury technicznej oraz podziału służącego wydzieleniu zabudowanej części działki,

10) dopuszcza się zmianę sposobu użytkowania istniejących budynków wchodzących w skład zagród rolniczych na cele rekreacji indywidualnej,

11) zasady obsługi komunikacji:

a) obsługa komunikacyjna terenów oznaczonych symbolem MM i MM1 - z dróg oznaczonych symbolami KD-L, KD-D, KD-D1, KD-D2, KDW1, KDW2,

b) obsługa komunikacyjna terenu oznaczonego symbolem MM2 - z drogi powiatowej położonej poza granicami planu,

12) nieprzekraczalna linia zabudowy:

a) 8 m od linii rozgraniczających drogi KD-L oraz drogi powiatowej położonej poza granicami planu,

b) 6 m od linii rozgraniczających dróg KD-D, KD-D1, KD-D2, KDW1, KDW2.

3. W terenach MM, MM1 i MM2 ustala się następujące zasady kształtowania głównej bryły budynku:

1) ograniczenie nowo budowanych budynków mieszkalnych, usługowych i rekreacji indywidualnej do 2 kondygnacji nadziemnych,

2) całkowita wysokość nowo budowanych budynków mieszkalnych i usługowych, do kalenicy dachu nie może być większa niż 11 m ponad poziom terenu przed wejściem do budynku,

3) wysokość budynków gospodarczych i garaży oraz budynków inwentarskich – 1 kondygnacja nadziemna, lecz nie więcej niż 8 m do kalenicy dachu ponad poziom terenu przed wejściem do budynku,

4) geometria dachów głównej bryły budynków nowo budowanych oraz nadbudowywanych, przebudowywanych i odbudowywanych – dachy dwuspadowe, czterospadowe lub wielospadowe, symetryczne o kącie nachylenia połaci dachowych od 30⁰ do 45⁰ z możliwością wprowadzenia naczółków i przyczółków,

5) dopuszcza się dachy jednospadowe o nachyleniu połaci dachowych do 30⁰ na budynkach garażowych dobudowywanych do budynków mieszkalnych oraz na budynkach gospodarczych i garażach a także na budynkach inwentarskich, jedynie w przypadku lokalizacji takiego budynku bezpośrednio przy granicy działki lub w odległości 1,5 m od granicy działki,

6) przy użytkowym poddaszu doświetlenie jego pomieszczeń lukarnami nie może zajmować więcej niż połowę długości połaci dachowej. Zaleca się zadaszenie nad lukarnami jako dwuspadowe lub krzywolinijne. Dopuszcza się doświetlenie budynków oknami połaciowymi.

§ 20. 1. Dla terenów oznaczonych na rysunku zmiany planu symbolami **MN** i **MN1** – tereny zabudowy mieszkaniowej jednorodzinnej ustala się:

ZA ZGODNOŚĆ Z ORYGINAŁEM
Z up. BURMISTRZA
KIEROWNIK
Wydziału Inwestycji, Ochrony Środowiska i Nieruchomości
Michał Cichocki

1) przeznaczenie podstawowe: zabudowa mieszkaniowa jednorodzinna.

2) przeznaczenie dopuszczalne:

a) obiekty, urządzenia i sieci infrastruktury technicznej,

b) budynki gospodarcze,

c) garaże,

d) zieleń urządzona towarzysząca obiektom budowlanym.

2. Dla terenu, o którym mowa w ust. 1 ustala się następujące zasady zabudowy i zagospodarowania:

1) garaże mogą być realizowane jako dobudowane do budynków mieszkalnych lub wolnostojące,

2) dopuszcza się możliwość lokalizacji budynków gospodarczych i garaży bezpośrednio przy granicy działki lub w odległości 1,5 m od granicy działki,

3) minimalny wskaźnik intensywności zabudowy - 0,01,

4) maksymalny wskaźnik intensywności zabudowy - 0,35,

5) wielkość powierzchni biologicznie czynnej działki budowlanej - min. 55%,

6) w celu zapewnienia właściwej obsługi parkingowej ustala się min. 1 miejsce postojowe na jeden lokal mieszkalny,

7) na terenach oznaczonych symbolem MN1 obowiązuje zakaz realizacji podpiwniczeń.

3. Dla terenów MN i MN1 ustala się następujące zasady kształtowania zabudowy:

1) ograniczenie wysokości budynków mieszkalnych do 3 kondygnacji nadziemnych,

2) wysokość budynków mieszkalnych do kalenicy dachu nie może być większa niż 11 m ponad poziom terenu przed wejściem do budynku,

3) wysokość budynków gospodarczych i garaży – 1 kondygnacja nadziemna, przy czym ich wysokość do kalenicy nie może być większa niż 7 m ponad poziom terenu przed wejściem do budynku,

4) geometria dachów głównej bryły budynków: dwuspadowe, czterospadowe lub wielospadowe, symetryczne, o kącie nachylenia połaci dachowych od 30⁰ do 45⁰ z możliwością wprowadzenia naczółków i przyczółków,

5) dopuszcza się dachy jednospadowe jedynie na budynkach gospodarczych i garażach lokalizowanych bezpośrednio przy granicy działki lub w odległości 1,5 m od granicy działki oraz na budynkach garażowych dobudowywanych do budynków mieszkalnych. Kąt nachylenia połaci dachowych takiego dachu winien być w przedziale 15⁰ - 30⁰,

6) przy użytkowym poddaszu doświetlenie jego pomieszczeń lukarnami nie może zajmować więcej niż połowę długości połaci dachowej a zadaszenie nad lukarnami winno być dwuspadowe lub krzywolinijne tzw. "wole oko". Dopuszcza się doświetlenie budynków oknami połaciowymi,

7) zaleca się stosowanie w budynkach poszerzonych okapów /50-70 cm/,

8) zakazuje się realizowania obiektów budowlanych z dachem płaskim, kopertowym, uskokowym i asymetrycznym,

9) wyklucza się stosowanie form i detali deformujących architekturę np. schodkowe zakończenie ścian, osadzanie lusterek w elewacji,

10) w celu zapewnienia właściwej obsługi parkingowej ustala się min. 1 miejsce parkingowe na jeden lokal mieszkalny,

11) obsługa komunikacyjna: z dróg oznaczonych symbolami: KD-D1 i KD-L.

12) ustala się nieprzekraczalne linie zabudowy:

a) 8 m od linii rozgraniczających drogi KD-L oraz drogi powiatowej położonej poza granicami planu,

b) 6 m od linii rozgraniczających drogi KD-D1.

ZA ZGODNOŚĆ Z ORYGINAŁEM
Z up. BURMISTRZA
KIEROWNIK
Wydziału Inwestycji, Ochrony Środowiska i Nieruchomości
Michał Cichocki

4. Dopuszcza się podział terenów oznaczonych symbolami MN i MN1 na działki budowlane, na następujących zasadach:

a) każda nowo wydzielona działka powinna mieć dostęp do drogi publicznej,

b) kąt zawarty pomiędzy granicami działki dochodzącymi do drogi a granicą tej drogi powinien być prosty lub zbliżony do kąta prostego,

c) szerokość frontu działki nie może być mniejsza niż 20 m,

d) powierzchnia nowo wydzielonych działek położonych w terenach MN i MN1 nie może być mniejsza niż 800 m^2,

e) wymieniona w pkt 4 niniejszego ustępu minimalna wielkość działek nie obowiązuje w przypadku dokonywania podziałów mających na celu regulację stanu faktycznego na gruncie, a także podziałów mających na celu powiększenie działek sąsiednich oraz pod wydzielanie terenów związanych z infrastrukturą techniczną.

§ 21. 1. Dla terenu oznaczonego na rysunku planu symbolem **UTS1** ustala się:

1) przeznaczenie podstawowe: usługi turystyki, sportu i rekreacji,

2) przeznaczenie dopuszczalne:

a) zabudowa mieszkaniowa jednorodzinna,

b) budynki gospodarcze i garaże,

c) obiekty, urządzenia i sieci infrastruktury technicznej,

d) zieleń o funkcjach izolacyjnych.

2. Ustala się następujące zasady kształtowania zabudowy i zagospodarowania terenów:

1) minimalny wskaźnik intensywności zabudowy - 0,01,

2) maksymalny wskaźnik intensywności zabudowy - 0,7,

3) powierzchni biologicznie czynna powinna stanowić co najmniej 50%,

4) w celu zapewnienia właściwej obsługi parkingowej ustala się min. 3 miejsca postojowe na 100 m^2 powierzchni użytkowej budynku związanego z przeznaczeniem podstawowym oraz min. 1 miejsce postojowe na 1 lokal mieszkalny,

5) obwiązują zakazy wynikające z § 11 ust. 5 niniejszej uchwały,

6) na terenach oznaczonych symbolem UTS1 dopuszcza się podpiwniczenia budynków,

7) forma architektoniczna głównej bryły budynków:

a) wysokość budynków innych niż garaże i gospodarcze do 3 kondygnacji nadziemnych nie może być większa niż 12 m do kalenicy dachu budynku ponad poziom terenu przed wejściem do budynku,

b) wysokość budynków gospodarczych lub garaży dla samochodów osobowych i dostawczych – 1 kondygnacja nadziemna, lecz nie więcej niż 7 m do kalenicy dachu ponad poziom terenu przed wejściem do budynku,

c) geometria dachów – dachy dwuspadowe, czterospadowe lub wielospadowe, symetryczne, o kącie nachylenia połaci dachowych od 30^0 do 45^0, przypadku realizacji obiektów sportowych dopuszcza się indywidualne rozwiązania,

d) przy użytkowym poddaszu doświetlenie jego pomieszczeń lukarnami. Dopuszcza się doświetlenie budynków oknami połaciowymi,

e) zakazuje się realizowania obiektów z dachem pulpitowym, kopertowym i uskokowym,

f) wyklucza się stosowanie form i detali deformujących architekturę np. schodkowe zakończenie ścian, osadzanie lusterek w elewacji.

3. Obsługa komunikacyjna - droga oznaczona symbolem KD-D oraz poprzez tereny MM.

4. Nieprzekraczalna linia zabudowy od linii rozgraniczających drogi KD-D - 6 m.

URZĄD MIASTA I GMINY
26-021 Daleszyce
ul. Staszica 6
tel. 41 317 16 04, fax 41 317 16 93
woj. świętokrzyskie

ZA ZGODNOŚĆ
Z ORYGINAŁEM
Z up. BURMISTRZA
KIEROWNIK
Wydziału Inwestycji, Ochrony Środowiska
i Nieruchomości
Michał Cichocki

5. Dopuszcza się podział terenów oznaczonych symbolami UTS1 na działki budowlane, na następujących zasadach:

1) każda nowo wydzielona działka powinna mieć dostęp do drogi publicznej,

2) kąt zawarty pomiędzy granicami działki dochodzącymi do drogi a granicą tej drogi powinien być prosty lub zbliżony do kąta prostego,

3) szerokość frontu działki nie może być nie mniejsza niż 20 m,

4) powierzchnia nowo wydzielonych działek położonych w terenach UTS1 nie może być mniejsza niż 800 m^2,

5) wymieniona w pkt 4 niniejszego ustępu minimalna wielkość działek nie obowiązuje w przypadku dokonywania podziałów mających na celu regulację stanu faktycznego na gruncie, a także podziałów mających na celu powiększenie działek sąsiednich oraz pod wydzielanie terenów związanych z infrastrukturą techniczną.

§ 22. 1. Dla terenów oznaczonych na rysunku planu symbolem **UTS2** ustala się:

1) przeznaczenie podstawowe: usługi turystyki, sportu i rekreacji,

2) przeznaczenie dopuszczalne:

a) zabudowa mieszkaniowa jednorodzinna,

b) budynki gospodarcze i garaże,

c) zieleń o funkcjach izolacyjnych.

2. Ustala się następujące zasady kształtowania zabudowy i zagospodarowania terenów:

1) minimalny wskaźnik intensywności zabudowy - 0,01,

2) maksymalny wskaźnik intensywności zabudowy - 0,7,

3) powierzchni biologicznie czynna powinna stanowić co najmniej 50%,

4) w celu zapewnienia właściwej obsługi parkingowej ustala się min. 3 miejsca postojowe na 100 m^2 powierzchni użytkowej budynku związanego z przeznaczeniem podstawowym oraz min. 1 miejsce postojowe na 1 lokal mieszkalny,

5) w pasie pomiędzy terenem WS1 a nieprzekraczalną linią zabudowy od terenu WS1 wprowadza się zakaz realizacji stałych obiektów budowlanych kubaturowych, dopuszcza się realizację plaż oraz zakazuje się grodzenia działek w celu zapewnienia swobodnego dostępu do zbiornika,

6) obwiązują zakazy wynikające z § 11 ust. 5 niniejszej uchwały,

7) forma architektoniczna głównej bryły budynków:

a) wysokość budynków innych niż garaże i gospodarcze do 3 kondygnacji nadziemnych nie może być większa niż 12 m do kalenicy dachu budynku ponad poziom terenu przed wejściem do budynku,

b) wysokość budynków gospodarczych i garaży – 1 kondygnacja nadziemna, lecz nie więcej niż 7 m do kalenicy dachu ponad poziom terenu przed wejściem do budynku,

c) geometria dachów – dachy dwuspadowe, czterospadowe lub wielospadowe, symetryczne, o kącie nachylenia połaci dachowych od 30^0 do 50^0, przypadku realizacji obiektów sportowych dopuszcza się indywidualne rozwiązania,

d) przy użytkowym poddaszu doświetlenie jego pomieszczeń lukarnami. Dopuszcza się doświetlenie budynków oknami połaciowymi,

e) zakazuje się realizowania obiektów z dachem pulpitowym, kopertowym i uskokowym,

f) wyklucza się stosowanie form i detali deformujących architekturę np. schodkowe zakończenie ścian, osadzanie lusterek w elewacji.

3. Obsługa komunikacyjna - drogi oznaczone symbolami KD-D, KDW1 i KDW2.

4. Nieprzekraczalne linie zabudowy:

1) 6 m mierzona od linii rozgraniczających drogi KD-D,

URZĄD MIASTA I GMINY
26-021 Daleszyce
ul. Staszica 6
tel. 41 317 16 04, fax 41 317 16 93
woj. świętokrzyskie

ZA ZGODNOŚĆ
Z ORYGINAŁEM
Z up. BURMISTRZA
KIEROWNIK
Wydziału Inwestycji, Ochrony Środowiska
i Nieruchomości
Michał Cichocki

2) 5 m mierzona od linii rozgraniczających dróg KDW1 i KDW2.

5. Dopuszcza się podział terenów oznaczonych symbolami UTS2 na działki budowlane, na następujących zasadach:

1) każda nowo wydzielona działka powinna mieć dostęp do drogi publicznej,

2) kąt zawarty pomiędzy granicami działki dochodzącymi do drogi a granicą tej drogi powinien być prosty lub zbliżony do kąta prostego,

3) szerokość frontu działki nie może być mniejsza niż 20 m,

4) powierzchnia nowo wydzielonych działek położonych w terenach UTS2 nie może być mniejsza niż 800 m^2,

5) wymieniona w pkt 4 niniejszego ustępu minimalna wielkość działek nie obowiązuje w przypadku dokonywania podziałów mających na celu regulację stanu faktycznego na gruncie, a także podziałów mających na celu powiększenie działek sąsiednich oraz pod wydzielanie terenów związanych z infrastrukturą techniczną.

§ 23. 1. Dla terenu oznaczonego na rysunku planu symbolem **US** ustala się przeznaczenie podstawowe usługi sportu.

2. Dla terenu, o którym mowa w ust. 1 jako przeznaczenie dopuszczalne ustala się:

1) budynki administracyjne, socjalne oraz gastronomiczne i noclegowe,

2) parkingi,

3) obiekty, urządzenia i sieci infrastruktury technicznej,

4) dopuszcza się montaż urządzenia ostrzegania i alarmowania dźwiekowego.

3. Ustala się następujące zasady kształtowania zabudowy i zagospodarowania terenów:

1) minimalny wskaźnik intensywności zabudowy - 0,01,

2) maksymalny wskaźnik intensywności zabudowy - 0,7,

3) powierzchni biologicznie czynna powinna stanowić co najmniej 50%,

4) w celu zapewnienia właściwej obsługi parkingowej ustala się min. 1 miejsce postojowe na 100 m^2 powierzchni użytkowej budynków lecz nie mniej niż 2 miejsca postojowe,

5) forma architektoniczna głównej bryły budynków:

a) wysokość budynków do 2 kondygnacji nadziemnych nie może być większa niż 12 m do kalenicy dachu budynku ponad poziom terenu przed wejściem do budynku,

b) geometria dachów – dachy dwuspadowe, czterospadowe lub wielospadowe, symetryczne, o kącie nachylenia połaci dachowych od 30^0 do 45^0,

c) przy użytkowym poddaszu doświetlenie jego pomieszczeń lukarnami. Dopuszcza się doświetlenie budynków oknami połaciowymi,

d) zakazuje się realizowania obiektów z dachem pulpitowym, kopertowym i uskokowym,

e) wyklucza się stosowanie form i detali deformujących architekturę np. schodkowe zakończenie ścian, osadzanie lusterek w elewacji.

4. Obsługa komunikacyjna - drogi oznaczone symbolami KD-L i KD-D.

5. Nieprzekraczalne linie zabudowy:

1) 8 m mierzona od linii rozgraniczających drogi KD-L,

2) 6 m mierzona od linii rozgraniczających drogi KD-D.

§ 24. 1. Dla terenów oznaczonych symbolem **RU** – tereny obsługi produkcji w gospodarstwach rolnych, ustala się:

1) przeznaczenie podstawowe: tereny urządzeń obsługi i produkcji rolnej i hodowlanej.

2) przeznaczenie uzupełniające: obiekty i urządzenia infrastruktury technicznej, budynki gospodarcze i garaże, uprawy rolnicze, sadownicze i ogrodnicze, zieleń o charakterze izolacyjnym,

URZĄD MIASTA I GMINY
26-021 Daleszyce
ul. Strażnica 9
tel./fax 41 317 16 94, tel. 41 317 16 93
woj. świętokrzyskie

ZA ZGODNOŚĆ
Z ORYGINAŁEM
Z up. BURMISTRZA
KIEROWNIK
Wydziału Inwestycji, Ochrony Środowiska
i Nieruchomości
Michał Cichocki

2. Dla terenu, o którym mowa w ust. 1 ustala się następujące zasady zabudowy i zagospodarowania:

1) utrzymuje się istniejącą zabudowę z możliwością jej rozbudowy, przebudowy i nadbudowy z zastrzeżeniem warunków określonych w ust. 4,

2) obsługę parkingową oraz place manewrowe należy zapewniać w granicach działki lokalizacji obiektów, z zachowaniem zasady min. 1 miejsce parkingowe na 1 osobę zatrudnioną,

3) minimalny wskaźnik intensywności zabudowy - 0,01,

4) maksymalny wskaźnik intensywności zabudowy - 0,7,

5) wielkość powierzchni biologicznie czynnej min. 30% powierzchni działki.

3. W przypadku dokonywania nowych podziałów geodezyjnych obowiązuje wielkość nowo wydzielonych działek min. 1000 m^2. Dopuszcza się inny podział, jeżeli służy on powiększeniu działki sąsiedniej lub regulacji prawa własności, wydzielaniu działek pod drogi wewnętrzne lub urządzenia infrastruktury technicznej oraz podziału służącego wydzieleniu zabudowanej części działki.

4. W terenach RU ustala się następujące zasady kształtowania zabudowy głównej bryły budynków:

1) ograniczenie wysokości budynków do 2 kondygnacji nadziemnych,

2) wysokość budynku do kalenicy dachu nie może być większa niż 12 m ponad poziom terenu przed wejściem do budynku,

3) wysokość budynków gospodarczych lub garaży dla samochodów osobowych i dostawczych – 1 kondygnacja nadziemna, lecz nie więcej niż 8 m do kalenicy dachu ponad średni poziom terenu wokół budynku,

4) geometria dachów głównej bryły budynków nowo budowanych oraz nadbudowywanych i przebudowywanych budynków – dachy dwuspadowe lub wielospadowe, o kącie nachylenia połaci dachowych od 15^0 do 40^0 w przypadku budynków rozbudowywanych geometria dachów winna nawiązywać do części istniejących budynków,

5) przy użytkowym poddaszu doświetlenie jego pomieszczeń lukarnami nie może zajmować więcej niż połowę długości połaci dachowej. Dopuszcza się doświetlenie budynków oknami połaciowymi,

5. Obsługa komunikacyjna - drogi oznaczona symbolem KD-L i KD-Z.

6. Nieprzekraczalna linia zabudowy od linii rozgraniczających dróg KD-Z i KD-L - 8m.

§ 25. 1. Dla terenów oznaczonych symbolem **UPr** – tereny usług produkcyjnych, ustala się:

1) przeznaczenie podstawowe:

a) obiekty i urządzenia służące działalności produkcyjnej,

b) usługi,

c) składy i magazyny,

d) budynki socjalne i administracyjne.

2) przeznaczenie dopuszczalne:

a) lokale mieszkalne lub budynki mieszkalne wolnostojące,

b) infrastruktura techniczna,

c) zieleń o funkcjach izolacyjno-osłonowych.

2. Ustala się następujące zasady kształtowania zabudowy i zagospodarowania terenów P:

1) minimalny wskaźnik intensywności zabudowy - 0,01,

2) maksymalny wskaźnik intensywności zabudowy - 0,7,

3) powierzchnia biologicznie czynna min. 30%,

4) w celu zapewnienia właściwej obsługi parkingowej ustala się min. 1 miejsce postojowe na 100 m^2 powierzchni użytkowej budynków związanych z obsługą klienta lecz nie mniej niż 2 miejsca postojowe na oraz min. 1 miejsce postojowe na 1 lokal mieszkalny,

URZĄD MIASTA I GMINY
26-021 Daleszyce
ul. Strażnica 9
tel./fax 41 317 16 94, tel. 41 317 16 93
woj. świętokrzyskie

ZA ZGODNOŚĆ
Z ORYGINAŁEM
Z up. BURMISTRZA
KIEROWNIK
Wydziału Inwestycji, Ochrony Środowiska
i Nieruchomości
Michał Cichocki

5) forma architektoniczna budynków usługowych powinna spełniać następujące wymagania:

a) wysokość budynków do kalenicy dachu nie może być większa niż 12,0m ponad poziom terenu przed wejściem do budynku,

b) geometria dachów – dachy płaskie, dwuspadowe lub czterospadowe o kącie nachylenia połaci dachowych do 40°,

c) wyklucza się stosowanie form i detali deformujących architekturę np. schodkowe zakończenie ścian, osadzanie lusterek w elewacji,

d) obsługa komunikacyjna - drogi oznaczone symbolami KD-D1, KDW2 oraz droga powiatowa położona poza granicami planu,

e) nieprzekraczalne linie zabudowy - 8 m od linii rozgraniczających drogi położonej poza granicami zmiany planu oraz 6 m mierzona od linii rozgraniczających dróg KD-D1 i KDW2.

§ 26. 1. Tereny oznaczone na rysunku zmiany planu symbolami **WS1** – teren wód powierzchniowych stojących.

2. Dla terenu, o którym mowa w ust. 1 jako przeznaczenie dopuszczalne ustala się: sporty wodne, obiekty i urządzenia infrastruktury technicznej, pomosty do cumowania łodzi, urządzenia wodne.

3. Napowietrzne linie energetyczne przechodzące nad zbiornikiem wodnym należy kablować.

§ 27. 1. Dla terenów oznaczonych symbolem **WS2** – tereny wód powierzchniowych płynących, dla których ustala się:

1) Przeznaczenie podstawowe – odbiornik wód opadowych i roztopowych oraz rowy melioracyjne,

2) Przeznaczenie dopuszczalne: wykorzystanie wody do celów gospodarczych.

2. Przekroczenie elementami infrastruktury technicznej z uwzględnieniem przepisów szczególnych.

3. Wprowadza się zakaz budowy ogrodzeń pozbawiających swobodny dostęp do wód.

4. W terenach określonych w ust. 1 zabrania się wykonywania robót oraz czynności, które mogą utrudnić ochronę przed powodzią, a w szczególności:

a) wznoszenia innych obiektów budowlanych niż obiekty hydrotechniczne oraz przejścia i przepusty,

b) zmiany ukształtowania terenu, składowania materiałów oraz wykonywania innych robót, z wyjątkiem robót związanych z utrzymaniem cieków wodnych.

§ 28. 1. Teren oznaczony na rysunku zmiany planu symbolem **WS3** – przeznacza się pod stawy rybne.

2. Dla terenu, o którym mowa w ust. 1 ustala się rolnicze wykorzystanie.

§ 29. 1. Ustala się przeznaczenie terenów oznaczonych na rysunku planu symbolem **ZL** – tereny lasów:

1) Przeznaczenie podstawowe: tereny leśne,

2) Przeznaczenie dopuszczalne:

a) obiekty budowlane związane z gospodarką leśną, zgodnie z przepisami odrębnymi o lasach,

b) ścieżki, szlaki turystyczne, ścieżki rowerowe,

c) obiekty małej architektury służące turystyce.

2. Ustala się następujące zasady zagospodarowania terenów ZL:

1) zakazuje się prowadzenia wszelkich działań, które mogłyby zagrażać funkcji leśnej,

2) prowadzenie gospodarki leśnej zgodnie z planami urządzenia lasu,

3) dopuszcza się realizację liniowych obiektów infrastruktury technicznej z wyłączeniem gazociągów, bez uzyskiwania zgody na zmianę przeznaczenia gruntów leśnych na cele nieleśne na zasadach określonych w "Ramowych wytycznych w sprawie zasad i warunków udostępniania gruntów leśnych (lasów) dla realizacji podziemnych inwestycji liniowych", które określają między innymi:

URZĄD MIASTA I GMINY 26-021 Daleszyce tel./fax 41 317 16 93 woj. świętokrzyskie

Z up. BURMISTRZA KIEROWNIK Wydziału Inwestycji, Ochrony Środowiska i Nieruchomości Michał Cichocki

ZA ZGODNOŚĆ Z ORYGINAŁEM

a) prowadzenie ww. infrastruktury w drodze leśnej, linii podziału powierzchniowego lub w przypadkach szczególnych wzdłuż ściany lasu,

b) budowę infrastruktury technicznej bez konieczności wycinki drzewostanu,

c) budowę infrastruktury technicznej w pasie o szerokości do 2 m,

d) prowadzenie prac budowlanych sposobem ręcznym.

§ 30. 1. Wprowadza się tereny zalesień oznaczone na rysunku planu symbolem **ZLz** , dla których wprowadza się

1) przeznaczenie podstawowe: tereny leśne.

2) Przeznaczenie dopuszczalne: obiekty i urządzenia gospodarki leśnej, drogi dojazdowe, ścieżki i szlaki turystyczne oraz obiekty budowlane związane z gospodarką leśną,

3) liniowe obiekty infrastruktury technicznej.

2. Tereny wskazane do zalesienia stanowią w przewadze grunty niskich klas bonitacyjnych położone w bezpośrednim sąsiedztwie istniejących kompleksów leśnych.

§ 31. 1. Dla terenów oznaczonych symbolem **ZZ** – tereny zieleni łęgowej, ustala się:

1) Przeznaczenie podstawowe – tereny rolnicze,

2) Przeznaczenie dopuszczalne:

a) obiekty, urządzenia i sieci infrastruktury technicznej oraz komunikacji,

b) szlaki piesze i ścieżki rowerowe.

2. W terenach określonych w ust. 1 zabrania się wykonywania robót oraz czynności, które mogą utrudnić ochronę przed powodzią, a w szczególności:

1) obiektów budowlanych kubaturowych, za wyjątkiem urządzeń hydrotechnicznych,

2) sadzenia drzew lub krzewów, z wyjątkiem plantacji wiklinowych na potrzeby regulacji koryt rzek i cieków wodnych oraz roślinności stanowiącej element obudowy biologicznej dolin rzecznych, lub służącej do wzmacniania brzegów,

3) zmiany ukształtowania terenu, składowania materiałów oraz wykonywania innych robót, z wyjątkiem robót związanych z utrzymaniem cieku.

§ 32. 1. Wyznacza się tereny rolnicze oznaczone na rysunku planu symbolem **R** , dla których ustala się:

1) przeznaczenie podstawowe: grunty rolne,

2) przeznaczenie dopuszczalne: urządzenia infrastruktury technicznej, zadrzewienia, szlaki turystyczne i ścieżki rowerowe.

2. Jako warunki zagospodarowania określa się:

1) zachowanie śródpolnych zadrzewień i zakrzewień oraz zieleni łęgowej,

2) dopuszcza się adaptację opuszczonych zagród dla funkcji rekreacji indywidualnej,

3) wprowadza się zakaz odprowadzania nieoczyszczonych ścieków do gleb i wód powierzchniowych,

4) w części terenów położonych w granicy strefy ochrony pośredniej wewnętrznej i zewnętrznej ujęcia wody podziemnej w miejscowości Smyków wprowadza się zakaz rolniczego wykorzystania ścieków i gnojowicy oraz stosowania nawozów i środków ochrony roślin.

§ 33. Dla terenów oznaczonych symbolem **KDW1** - drogi wewnętrzne, ustala się następujące parametry techniczne:

1) szerokość w liniach rozgraniczających - 8 m z poszerzeniem zgodnie z rysunkiem planu,

2) minimalna szerokość jezdni 5,0m,

3) w pasie drogowym dopuszcza się lokalizację infrastruktury technicznej.

URZĄD MIASTA I GMINY 26-021 Daleszyce woj. świętokrzyskie

ZA ZGODNOŚĆ Z ORYGINAŁEM

Z up. BURMISTRZA KIEROWNIK Wydziału Inwestycji, Ochrony Środowiska i Nieruchomości Michał Cichocki

§ 34. Dla terenów oznaczonych symbolem **KDW2** - drogi wewnętrzne, ustala się następujące parametry techniczne:

1) szerokość w liniach rozgraniczających - zmienna zgodnie z rysunkiem planu,

2) minimalna szerokość jezdni 5,0m,

3) w pasie drogowym dopuszcza się lokalizację infrastruktury technicznej.

§ 35. Układ komunikacyjny terenu objętego planem stanowią następujące drogi:

1. Droga powiatowa klasy zbiorczej o przekroju jednojezdniowym wraz z niezbędnymi urządzeniami technicznymi wynikającymi z przepisów o drogach publicznych, oznaczona na rysunku planu symbolem **KD-Z**, dla której ustala się następujące parametry techniczne:

1) szerokość w liniach rozgraniczających 20 m,

2) szerokość jezdni 7 m,

3) chodniki.

2. Droga powiatowa klasy lokalnej o przekroju jednojezdniowym wraz z niezbędnymi urządzeniami technicznymi wynikającymi z przepisów o drogach publicznych, oznaczona na rysunku planu symbolem **KD-L**, dla której ustala się następujące parametry techniczne:

1) szerokość w liniach rozgraniczających 14 m,

2) szerokość jezdni 7 m,

3) chodniki.

3. Droga gminna klasy dojazdowej o przekroju jednojezdniowym wraz z niezbędnymi urządzeniami technicznymi wynikającymi z przepisów o drogach publicznych, oznaczona na rysunku planu symbolem **KD-D1**, dla której ustala się następujące parametry techniczne:

1) szerokość w liniach rozgraniczających zmienna zgodnie z rysunkiem planu,

2) szerokość jezdni min. 5 m,

3) chodniki.

4. Droga gminna klasy dojazdowej o przekroju jednojezdniowym wraz z niezbędnymi urządzeniami technicznymi wynikającymi z przepisów o drogach publicznych, oznaczona na rysunku planu symbolem **KD-D**, dla której ustala się następujące parametry techniczne:

1) szerokość w liniach rozgraniczających 10 m z poszerzeniem zgodnie z rysunkiem planu,

2) szerokość jezdni min. 5 m,

3) chodniki.

5. Droga gminna klasy dojazdowej o przekroju jednojezdniowym wraz z niezbędnymi urządzeniami technicznymi wynikającymi z przepisów o drogach publicznych, oznaczona na rysunku planu symbolem **KD-D2**, dla której ustala się następujące parametry techniczne:

1) szerokość w liniach rozgraniczających docelowo 10 m, w granicach planu od 5 m do 10 m, pozostała część drogi poza granicami planu,

2) szerokość jezdni min. 5 m,

3) chodniki.

URZĄD MIASTA I GMINY
26-021 Daleszyce
tel./fax 41 317 16 93
woj. świętokrzyskie

Rozdział 2.
Granice i sposoby zagospodarowania terenów lub obiektów podlegających ochronie, ustalonych na podstawie przepisów szczególnych, w tym terenów górniczych, a także narażonych na niebezpieczeństwo powodzi oraz zagrożonych osuwaniem się mas ziemnych

§ 36. 1. Na obszarze objętym ustaleniami planu nie występują:

1) tereny górnicze,

2) tereny zagrożone osuwaniem się mas ziemnych.

Z up. BURMISTRZA
KIEROWNIK
Wydziału Inwestycji, Ochrony Środowiska
i Nieruchomości
Michał Cichocki
ZA ZGODNOŚĆ
Z ORYGINAŁEM

2. Teren objęty ustaleniami planu położony jest w obrębie obszarów chronionych na podstawie przepisów o ochronie przyrody – ustalenia zgodnie z § 12.

3. W obrębie terenu objętego ustaleniami planu nie występują obiekty chronione z mocy ustawy o ochronie zabytków i opiece nad zabytkami.

4. Tereny narażone na niebezpieczeństwo powodzi – § 11 ust. 3 i 4.

Rozdział 3.
Szczegółowe zasady i warunki scalania i podziału nieruchomości objętych planem miejscowym

§ 37. 1. Na obszarze objętym granicami planu nie określa się granic obszarów wymagających scaleń i podziału nieruchomości oraz nie określa się szczegółowych zasad i warunków scaleń i podziału nieruchomości.

Rozdział 4.
Szczegółowe warunki zagospodarowania terenów oraz ograniczania w ich użytkowaniu, w tym zakaz zabudowy

§ 38. 1. W zakresie ograniczania uciążliwości obiektów obowiązuje:

1) bezwzględny zakaz odprowadzania nieoczyszczonych ścieków do gruntu i wód powierzchniowych,

2) podłączenie obiektów mieszkalnych i usługowych do sieci kanalizacyjnej w zasięgu obsługi sieci, sukcesywnie wraz z budową systemu kanalizacji.

2. Wzdłuż cieków wodnych ustala się strefę hydrogeniczną o zasięgu określonym na rysunku planu, obejmującą pasy terenu położone w bezpośrednim sąsiedztwie cieków. W strefie tej, niezbędnej dla ochrony biologicznej cieku (bioróżnorodności) oraz dla umożliwienia prowadzenia robót remontowych i konserwacyjnych w korytach cieków, obowiązuje zakaz zabudowy. Zabrania się grodzenia nieruchomości przyległych do powierzchniowych wód publicznych w odległości mniejszej niż 3,0m od linii brzegu.

Rozdział 5.
Zasady modernizacji i budowy systemów komunikacji i infrastruktury technicznej

§ 39. 1. **Zasady obsługi w infrastrukturę techniczną** - sieci i inne urządzenia infrastruktury technicznej należy realizować na zasadach i warunkach zarządcy sieci. Zaleca się aby nowo projektowane sieci uzbrojenia technicznego projektowane i budowane były w sposóbbezkolizyjny z istniejącym i planowanym zagospodarowaniem nieruchomości. Budowa sieci infrastruktury technicznej w pasach drogowych jedynie za zgodą i na zasadach określanych każdorazowo przez zarządców dróg. Zaleca się budowę sieci infrastruktury technicznej wzdłuż granic działek przylegających do ciągów komunikacyjnych. W celu ochrony osób i mienia ustala się strefy techniczne od sieci i urządzeń infrastruktury technicznej o zasięgu określonym w przepisach odrębnych.

2. **W zakresie zaopatrzenia w wodę, ustala się:**

1) obszar objęty planem zaopatrywany jest w wodę z ujęcia wód podziemnych znajdującego się w miejscowości Smyków,

2) dopuszcza się rozbudowę istniejącej sieci wodociągowej,

3) projektowaną sieć wodociągową należy włączyć do istniejących wodociągów i wyposażyć w niezbędną armaturę i hydranty przeciwpożarowe. Sieć, o ile istnieje taka możliwość, należy wykonać w postaci zamkniętego układu, umożliwiającego jej obustronne zasilanie,

4) do czasu budowy gminnych sieci wodociągowych na terenach nie posiadających takich sieci dopuszcza się zaopatrzenie w wodę z indywidualnych studni z uwzględnieniem warunków określonych w przepisach odrębnych.

3. **W zakresie odprowadzania ścieków sanitarnych ustala się:**

1) docelowo ścieki sanitarno-bytowe z obszaru planu należy odprowadzić do projektowanej sieci kanalizacji sanitarnej,

2) ścieki za pośrednictwem projektowanej sieci kanalizacji sanitarnej zostaną odprowadzone do gminnej oczyszczalni ścieków,

3) do czasu budowy gminnej sieci kanalizacji sanitarnej dopuszcza się budowę i użytkowanie szczelnych zbiorników na ścieki sanitarne oraz przydomowe oczyszczalnie ścieków.

URZĄD MIASTA I GMINY
26-021 Daleszyce
tel./fax 41 317 16 93, tel. 41 317 1
woj. świętokrzyskie
ZA ZGODNOŚĆ
Z ORYGINAŁEM
Z up. BURMISTRZA
KIEROWNIK
Wydziału Inwestycji, Ochrony Środowiska
i Nieruchomości
Michał Cichocki

4. **W zakresie odprowadzania wód deszczowych i roztopowych, ustala się:**

1) odprowadzenie wód opadowych z terenów zabudowy jednorodzinnej powierzchniowo do istniejących rowów otwartych, w przypadku ich braku powierzchniowo na teren własnej działki,

2) odprowadzenie wód opadowych z terenów usług i terenów działalności gospodarczej należy odprowadzić po ich wcześniejszym podczyszczeniu w separatorach jeżeli przepisy odrębne tego wymagają do naturalnych cieków,

3) odprowadzenie wód z terenów dróg rowami lub kanalizacją deszczową, po ich wcześniejszym podczyszczeniu w separatorach jeżeli przepisy odrębne tego wymagają do naturalnych cieków lub zbiorników retencyjnych.

5. **W zakresie zaopatrzenia w gaz, ustala się:**

1) budowę systemu sieci gazociągów średniego ciśnienia zgodnego z programem gazyfikacji gminy Daleszyce,

2) gazociągi średniego i niskiego ciśnienia należy wykonać zgodnie z warunkami wynikającymi z przepisów odrębnych, w przypadku budowy sieci gazowej należy ustalić strefy kontrolowane o szerokości zgodnej z przepisami odrębnymi, w strefach tych wprowadza się zakaz budowy kubaturowych obiektów budowlanych,

3) w przypadku braku sieci gazowej dopuszcza się rozwiązania indywidualne w oparciu o gaz propan – butan.

6. **W zakresie zaopatrzenia w energię elektryczną, ustala się:**

1) zasilanie terenów objętych planem z istniejących sieci niskiego napięcia poprzez jej rozbudowę,

2) budowę nowych stacji transformatorowych, celem zaopatrzenia terenów budowlanych w energię elektryczną,

3) stacje transformatorowe 15/0,4 kV lokalizować w sposób bezkolizyjny z innymi obiektami budowlanymi,

4) linie średniego i niskiego napięcia należy budować zgodnie z warunkami wynikającymi z przepisów odrębnych,

5) napowietrzne linie energetyczne należy sukcesywnie kablować,

6) wskazuje się na rysunku planu korytarz energetyczny, przeznaczony dla lokalizacji linii energetycznych, w obrębie którego obowiązuje zakaz nowej zabudowy. W korytarzu tym, należy zlokalizować linie energetyczne wraz ze strefami technicznymi.

7) przy realizacji zabudowy przeznaczonej na stały pobyt ludzi należy zachować bezpieczny odstęp od linii elektroenergetycznych zgodny z PN – E – 05100. Zaleca się przyjęcie następujących odległości (stref technicznych) dla budynków przeznaczonych na stały pobyt ludzi:

a) min. 5 m od osi linii napowietrznych średniego napięcia (15kV) i stacji transformatorowych,

b) min. 3 m od osi linii napowietrznych niskiego napięcia,

c) ewentualne zbliżenie budynków do osi linii należy uzgodnić z zarządcą linii.

7. **W zakresie łączności telekomunikacyjnej, ustala się:**

1) na obszarze objętym planem z wyłączeniem terenów lasów dopuszcza się lokalizację obiektów z urządzeniami infrastruktury telekomunikacyjnej oraz sieci internetu szerokopasmowego przy uwzględnieniu dopuszczalnych poziomów pól elektromagnetycznych jakie muszą być spełnione dla terenów przeznaczonych pod zabudowę mieszkaniową i miejsc przebywania dla ludzi, oraz przy uwzględnieniu przepisów odrębnych.

2) napowietrzne linie telefoniczne należy sukcesywnie kablować.

8. **W zakresie zaopatrzenia w ciepło, ustala się:** przyjmuje się rozwiązania oparte na paliwach stałych i ekologicznych (gaz, energia elektryczna, olej opałowy, itp.).

9. **W zakresie gospodarki odpadami stałymi, ustala się:**

1) w zakresie gospodarowania odpadami stałymi dla mieszkańców ustala się zasadę odbioru odpadów w systemie zorganizowanym pod nadzorem Urzędu Miasta i Gminy Daleszyce lub na zasadzie indywidualnych umów z odbiorcą odpadów i wywóz ich na składowisko odpadów, zlokalizowane poza granicami gminy Daleszyce ze szczególnym uwzględnieniem segregacji odpadów u źródła ich powstawania,

2) gospodarka odpadami stałymi na terenach obiektów usługowych zgodnie z obowiązującymi przepisami odrębnymi.

URZĄD MIASTA I GMINY
26-021 Daleszyce
Pl. Staszica 9
tel./fax 41 317 16 94, tel. 41 317 16 93
woj. świętokrzyskie

Z up. BURMISTRZA
KIEROWNIK
Wydziału Inwestycji, Ochrony Środowiska
i Nieruchomości
Michał Cichocki

ZA ZGODNOŚĆ
Z ORYGINAŁEM

10. **W zakresie komunikacji ustala się warunki i zasady określone w § 33-35.**

11. **Wprowadza się zakaz budowy elektrowni wiatrowych.**

Rozdział 6.
Sposób i termin tymczasowego zagospodarowania, urządzenia i użytkowania terenów

§ 40. Do czasu zabudowy i zagospodarowania terenów objętych planem zagospodarowania przestrzennego na cele określone w § 9 pozostają one w dotychczasowym użytkowaniu, bez dopuszczenia zabudowy tymczasowej.

Rozdział 7.
Stawki procentowe na podstawie których ustala się opłatę, o której mowa w art. 36 ust.4 ustawy

§ 41. W celu naliczenia opłaty, o której mowa w art. 36 ust. 4 ustawy o planowaniu i zagospodarowaniu przestrzennym ustala się stawki wzrostu wartości nieruchomości dla terenów oznaczonych symbolami:

1) MM, MM1, MM3, MN, MN1, RU - 15%,

2) US, UTS1, UTS2, UPr - 20%.

DZIAŁ III.
Ustalenia końcowe
Rozdział 1.
Przepisy uzupełniające

§ 42. Ustala się zakaz lokalizacji obiektów handlowych o powierzchni sprzedaży powyżej 2000 m² na całym obszarze objętym ustaleniami planu.

Rozdział 2.
Przepisy końcowe

§ 43. Wykonanie uchwały powierza się Burmistrzowi Miasta i Gminy Daleszyce.

§ 44. Uchwała obowiązuje po upływie 14 dni od dnia jej ogłoszenia w Dzienniku Urzędowym Województwa Świętokrzyskiego.

URZĄD MIASTA I GMINY
26-021 Daleszyce
Pl. Staszica 9
tel./fax 41 317 16 94, tel. 41 317 16 93
woj. świętokrzyskie

Z up. BURMISTRZA
KIEROWNIK
Wydziału Inwestycji, Ochrony Środowiska
i Nieruchomości
Michał Cichocki

ZA ZGODNOŚĆ
Z ORYGINAŁEM

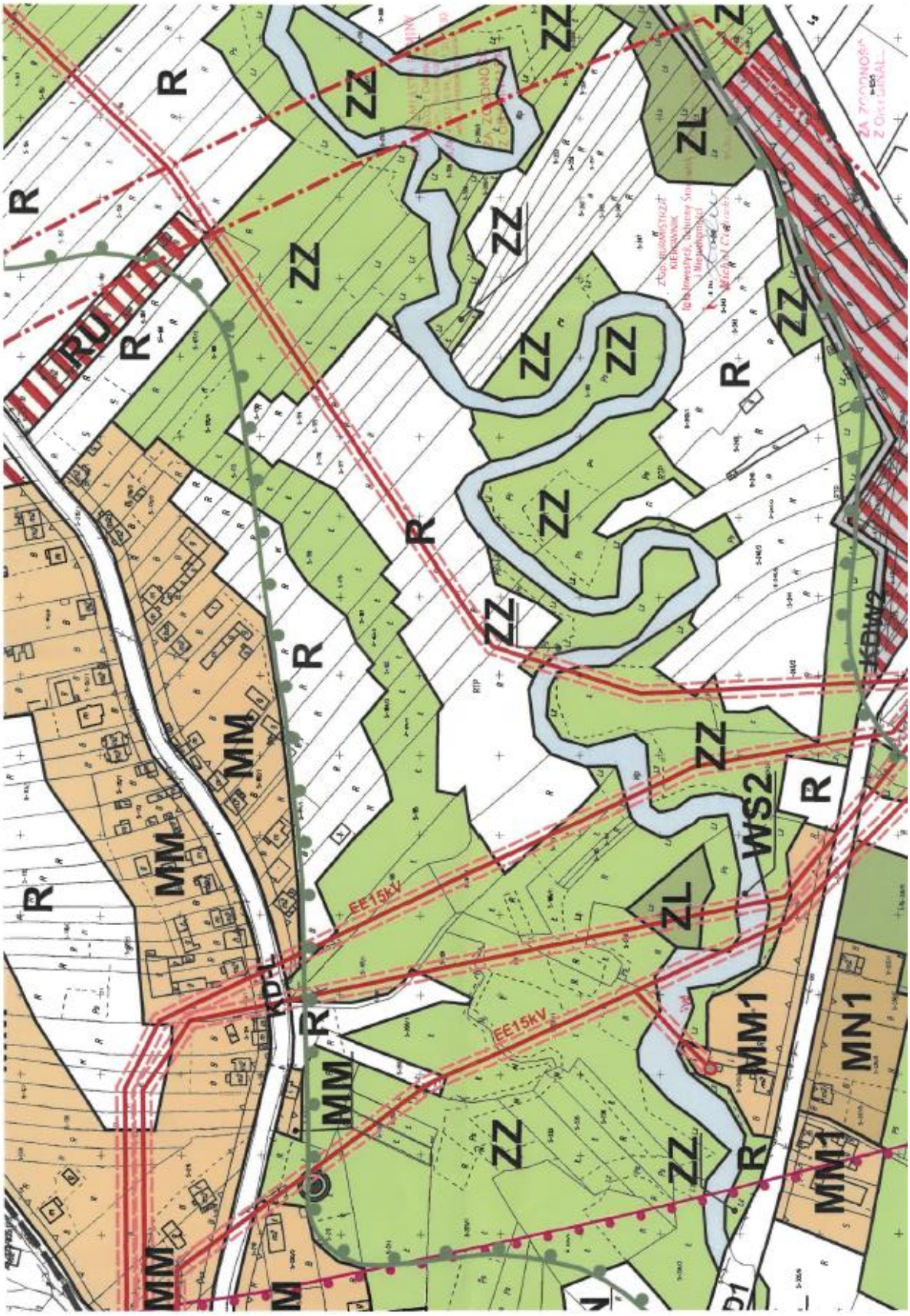
ZZ
R
ZL
MM
MM1
MN1
WS2
KDW2
KDL
EE15kV
EE15kV

OZNACZENIA:


GRANICA OBSZARU OBJĘTEGO PLANEM MIEJSCOWYM
LINIE ROZGRANICZAJĄCE TERENY O RÓŻNYM PRZEZNACZENIU LUB RÓŻNYCH ZASADACH ZAGOSPODAROWANIA
NIEPRZEKRACZALNE LINIE ZABUDOWY
MN,MM1 MM2
TERENY ZABUDOWY MIESZKANIOWEJ
MN,MN1
TERENY ZABUDOWY MIESZKANIOWEJ JEDNORODZINNEJ
US
TEREN USŁUG SPORTU
UTS1-2
TERENY USŁUG TURYSTYKI, SPORTU I REKREACJI
RM
TERENY OBSŁUGI PRODUKCJI W GOSPODARSTWACH ROLNYCH
UPr
TEREN USŁUG PRODUKCYJNYCH
WS1
TEREN WÓD POWIERZCHNIOWYCH STOJĄCYCH
WS2
TERENY WÓD POWIERZCHNIOWYCH PŁYNĄCYCH
WS3
TERENY STAWÓW
ZL
TERENY LASÓW
ZLz
TERENY ZALESIEŃ
ZZ
TERENY ZIELENI ŁĘGOWEJ
R
TERENY ROLNICZE
KD-Z
POWIATOWA DROGA KLASY ZBIORCZEJ
KD-L
POWIATOWA DROGA KLASY LOKALNEJ
KD-D,KD-D1, KD-D2
GMINNE DROGI KLASY DOJZDOWEJ
KDW1-2
DROGI WEWNĘTRZNE
GRANICA CISOWSKO-ORŁOWIŃSKIEGO OBSZARU CHRONIONEGO KRAJOBRAZU
GRANICA CISOWSKO - ORŁOWIŃSKIEGO PARKU KRAJOBRAZOWEGO
GRANICA SPECJALNEGO OBSZARU OCHRONY „NATURA 2000" LASY CISOWSKO-ORŁOWIŃSKIE
GRANICA WEWNĘTRZNEJ STREFY OCHRONY POŚREDNIEJ OD UJĘCIA WODY W SMYKOWIE
GRANICA ZEWNĘTRZNEJ STREFY OCHRONY POŚREDNIEJ OD UJĘCIA WODY W SMYKOWIE
GRANICA OBSZARU NARAŻONEGO NA NIEBEZPIECZEŃSTWO POWODZI
GRANICA UŻYTKOWEGO ZBIORNIKA WÓD PODZIEMNYCH
GRANICA ZŁÓŻ TORFÓW
STREFA ARCHEOLOGICZNEJ OCHRONY BIERNEJ
POMNIK PRZYRODY
15kV
LINIA ENERGETYCZNA 15kV, WRAZ ZE STREFĄ TECHNICZNĄ
STACJE TRANSFORMATOROWA
KORYTARZ ENERGETYCZNY

X. PROTOKÓŁ Z NARADY KOORDYNACYJNEJ

Starosta Kielecki

Znak sprawy: **GN-III.6630.684.2023** **z dnia 2023-10-13**

ODPIS PROTOKOŁU

z narady koordynacyjnej przeprowadzonej:w siedzibie Starostwa Powiatowego w Kielcach
w dniu **2023-10-09**

Wnioskodawca: Usługi Doradztwa Technicznego BINGO Beniamin Szymczyk Skibowa 24 25-147 Kielce

Lokalizacja: Gm. Daleszyce obr. Danków Wójtostwo dz. 215/1,182/2,250/2

Sposób przeprowadzenia narady: za pomocą środków komunikacji elektronicznej

Przewodniczący narady: - Dorota Pietrzyk Starszy inspektor w Wydziale Geodezji i Gospodarki Nieruchomościami

Opis przedmiotu narady:

1 uzgodnienie sieci kanalizacyjnej

Uwagi:

Lp	Nazwa Instytucji	Imię, nazwisko uzgadniającego Data	Stanowisko uczestnika
	NEXERA sp. z o.o.	Andrzej Grycmacher - Nexera Sp.z o.o. 2023-10-12 14:35:25	brak uwag
	URZĄD MARSZAŁKOWSKI WOJEWÓDZTWA ŚWIĘTOKRZYSKIEGO	Przemysław Marzec - Urząd Marszałkowski w Kielcach 2023-10-10 12:57:30	brak uwag
1	PGE DYSTRYBUCJA S.A. Oodział Skarżysko-Kamienna Rej. Energetyczny Kielce		brak uczestnictwa w naradzie
2	ORANGE Polska S.A, Zarządzanie Zasobami Sieci i IT Dział Zarządzania Zasobami Infrastruktury i Obsługi Klienta		brak uczestnictwa w naradzie
3	ZAKŁAD USŁUG KOMUNALNYCH W DALESZYCACH SPÓŁKA z o.o		brak uczestnictwa w naradzie

4	POWIATOWY ZARZĄD DRÓG W KIELCACH	Marek Dzierżak 2023-10-09 11:48:15	brak uwag

Dorota Pietrzyk Elektronicznie podpisany przez Dorota Pietrzyk

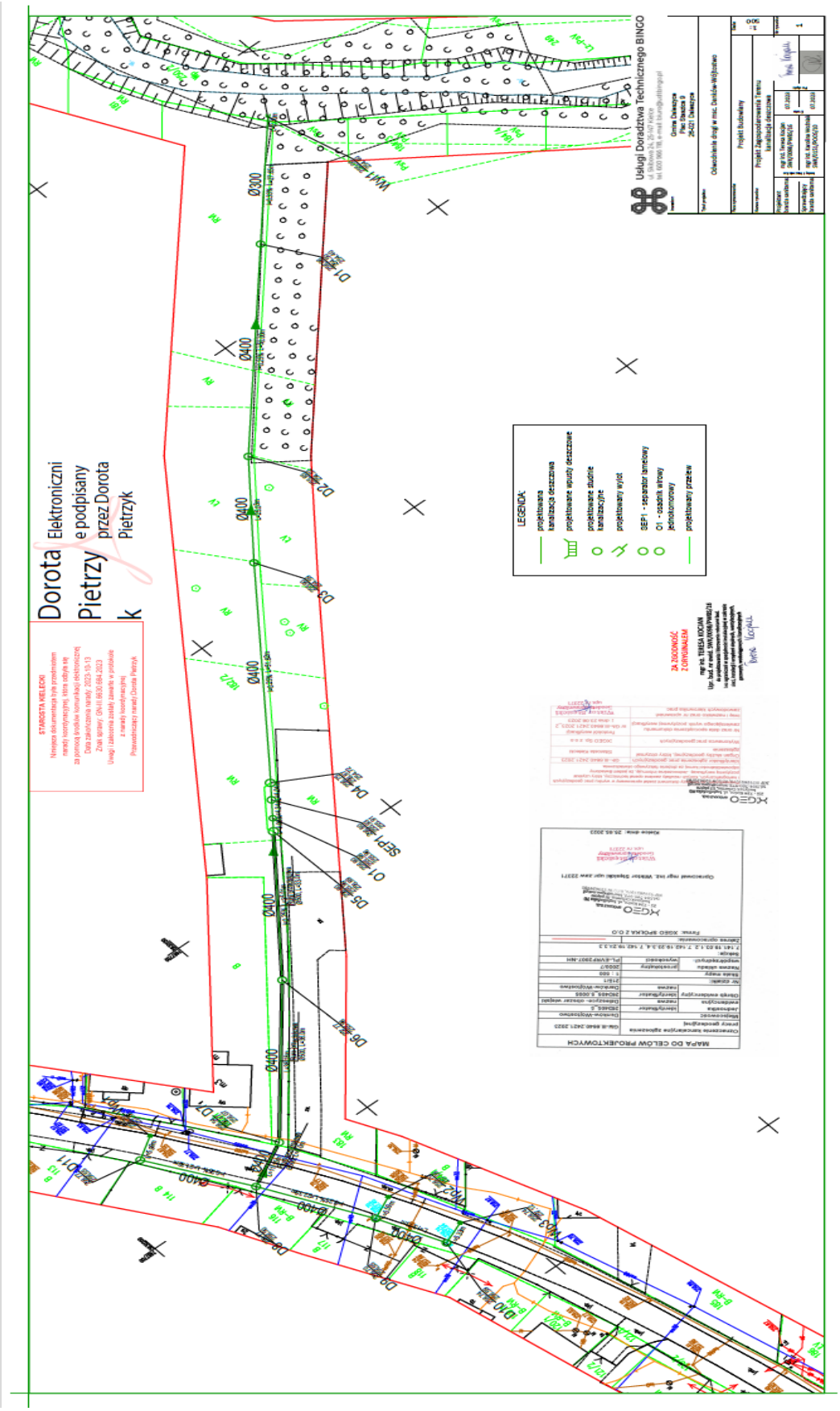
Dorota Pietrzyk
Elektroniczni e podpisany przez Dorota Pietrzyk
STAROSTA KIELECKI
Usługi Doradztwa Technicznego BINGO
LEGENDA:
projektowana kanalizacja deszczowa
projektowane wpusty deszczowe
projektowane studnie kanalizacyjne
projektowany wylot
SEP1 - separator lamelowy
O1 - osadnik wirowy
jednokomorowy
projektowany przelew
ZA ZGODNOŚĆ Z ORYGINAŁEM
MAPA DO CELÓW PROJEKTOWYCH

XI. INFORMACJA DOTYCZĄCA BEZPIECZEŃSTWA I OCHRONY ZDROWIA

1. Zakres robót objętych zamierzeniem budowlanym

Zakresem objętych zamierzeniem budowlanym jest budowa kanalizacji deszczowej odwadniającej drogę w miejscowości Danków-Wójtostwo a następnie oczyszczenie jej i odprowadzenie do rzeki Czarna Nida. Kanalizacja zlokalizowana została na działkach 182/2, 215/1, 250/2 obr. 0005 w gminie Daleszyce. Projekt obejmuje odcinek kanalizacji o długości około 310m.

Projekt obejmuje kanalizację deszczową wykonaną z rur PP X-Stream Ø400 mm, Ø300 mm, Ø200 mm - SN 8, wyposażone w żelbetowe studnie rewizyjne Ø1200, Ø1400 oraz wpusty deszczowe, separator lamelowy, osadnik wirowy jednokomorowy, oraz wylot żelbetowy wieńczący odpływ kanalizacji do odbiornika.

2. Kolejność realizacji robót

Realizację budowy realizować w następujących etapach:

- Roboty przygotowawcze – wytyczenie trasy kanalizacji sanitarnej, ustalenie miejsce odkładu urobku, przygotowanie zaplecza budowy i miejsca składowania materiałów,
- Roboty ziemne – wykonanie wykopów dla kanalizacji sanitarnej wraz z niezbędnymi zabezpieczeniami ścian w postaci szalunków,
- Wykonanie zabezpieczeń w miejscach skrzyżowań poprzecznych z projektowanym uzbrojeniem,
- Roboty montażowe – układanie, łączenie, zgrzewanie rurociągów kanalizacji sanitarnej, montaż armatury, studni rewizyjnych, pompowni ścieków, itp.,
- Roboty odbiorowe – przeprowadzenie niezbędnych prób szczelności, inspekcji tv i innych, dla budowanych rurociągów tłocznych i kanalizacji sanitarnej oraz pompowni ścieków,
- Roboty zasypowe - zasypywanie wykopów wraz z zagęszczeniem, potwierdzenie niezbędnymi badaniami laboratoryjnymi,
- Roboty odtworzeniowe – odtworzenie nawierzchni utwardzonych: chodników, zjazdów, nawierzchni bitumicznych, itp., zgodnie z warunkami wydanymi przez organy wydające pozwolenie na prowadzenie robót,
- Przywrócenie terenu w miejscu prowadzenia robót do stanu pierwotnego.

3. Wykaz istniejących obiektów budowlanych

Na przedmiotowym terenie istnieją obiekty budowlane:

a) mieszkalnictwo jednorodzinne;
b) ogrodzenia posesji;
c) istniejące uzbrojenie terenu:
   - sieć wodociągowa;
   - kanalizacja sanitarna;
   - kanalizacja deszczowa;
   - kable energetyczne;
   - napowietrzne linie energetyczne NN;
   - kablowa sieć telekomunikacyjna.

4. Elementy zagospodarowania terenu mogące stwarzać zagrożenie bezpieczeństwa i zdrowia ludzi

Do powyższych elementów należy zaliczyć:

- linie napowietrzne i kablowe NN;

5. Przewidywane zagrożenie występujące podczas realizacji robót budowlanych

W czasie realizacji robót budowlanych mogą wystąpić zagrożenia bezpieczeństwa i zdrowia ludzi, związane z:

- wykonywaniem robót pod lub w pobliżu linii elektroenergetycznych, w odległości liczonej poziomo od skrajnych przewodów mniejszej niż 3 m dla linii o napięciu nie przekraczającym 1kV;
- wykonywaniem robót w warunkach ruchu ulicznego;
- roboty związane z wykonywaniem przejść rurociągów pod przeszkodami metodą przewiertu.

6. Sposób prowadzenia instruktażu pracowników przed przystąpieniem do realizacji robót szczególnie niebezpiecznych

Celem instruktażu jest teoretyczne i praktyczne zapoznaniu pracowników z warunkami bezpieczeństwa i higieny pracy w przebiegu robót.

Polega on na praktycznym i poglądowym omówieniu istniejących lub mogących wystąpić zagrożeń, a także wskazaniu metod i środków zapobiegawczych.

W czasie instruktażu należy:

- zapoznać z bezpiecznymi metodami pracy (teoretycznie i praktycznie);
- przeanalizować wspólnie z pracownikami istniejące warunki i zagrożenia na stanowisku pracy;

- omówić najczęściej spotykane przypadki nieprzestrzegania przepisów i zasad BHP przez pracowników i ich związek z wypadkami przy pracy;
- łączyć zagadnienia zawodowe z problematyką BHP.

Do zagadnień, które należy omówić w ramach instruktażu należy:

- zasady dyscypliny pracy w oparciu o regulamin pracy;
- ogólne przepisy dotyczące poruszania się pracowników po drogach i przejściach oraz zachowania podczas przewozu środkami transportowymi;
- zagrożenia wypadkowe związane ze stanowiskiem pracy;
- wytyczne prawidłowej organizacji pracy; zasady i przepisy dotyczące używania i konserwacji narzędzi;
- kultura miejsca pracy;
- rodzaj, sposób użycia i przechowywania sprzętu ochrony osobistej, odzieży ochronnej i roboczej;
- obowiązek zgłaszania uszkodzeń ciała i korzystania z pierwszej pomocy;
- zawiadamianie kierownictwa o każdym wypadku przy pracy i awarii;
- higiena osobista (mycie rąk, korzystanie z urządzeń sanitarnych);
- normy dźwigania i przenoszenia ciężarów;
- ochrona przeciwpożarowa;
- prawa i obowiązki pracowników, szczególnie prawo odmowy wykonywania pracy, gdy zagraża ona życiu lub zdrowiu pracownika.

Instruktaż przeprowadza mistrz (majster) wyznaczony przez kierownika budowy. Nadzór nad prawidłowym szkoleniem pracowników sprawuje kierownik budowy, grup robót itp. Szkolenie winno być zaewidencjonowane w książce szkolenia, a ich odbycie winno być potwierdzone podpisem pracownika.

7. Środki techniczne i organizacyjne zapobiegające niebezpieczeństwom wynikającym z wykonywania robót budowlanych w strefach szczególnego zagrożenia zdrowia

7.1. Zagospodarowanie placu budowy

Teren budowy powinien być skutecznie zabezpieczony przed osobami postronnymi.

Dla pojazdów i maszyn budowlanych należy wyznaczyć na terenie budowy miejsca postojowe. Szerokość dróg komunikacyjnych na placu budowy winna być dostosowana do używanych maszyn i środków transportu.

Przejścia i strefy niebezpieczne powinny być oświetlone i oznakowane znakami ostrzegawczymi oraz znakami zakazu.

Instalacje rozdziału energii elektrycznej powinny być usytuowane, wykonane oraz utrzymywane w taki sposób, aby nie stanowiły zagrożenia, lecz chroniły pracowników przed porażeniem prądem elektrycznym. Niedopuszczalne jest sytuowanie stanowisk pracy,

składowisk materiałów lub stanowisk pracy maszyn i urządzeń budowlanych bezpośrednio pod liniami elektroenergetycznymi lub w odległości nie mniejszej niż:

- 3,0 m dla linii o napięciu do 1 kV;
- 5,0 m dla linii o napięciu 1 – 15 kV;
- 10,0 m dla linii o napięciu 15 – 30 kV.

Maszyny budowlane i urządzenia ruchome, które mogą zbliżyć się na niebezpieczną odległość do ww. linii napowietrznych lub kablowych, powinny być wyposażone w sygnalizatory napięcia. Rozdzielnice budowlane prądu elektrycznego należy zabezpieczyć przed dostępem osób nieupoważnionych. Odległość ich usytuowania od odbiorników energii nie powinna przekraczać 50,0 m.

Na terenie budowy powinny być wyznaczone, utwardzone i odwodnione miejsca do składowania materiałów i wyrobów. Składowiska te powinny być wykonane w sposób uniemożliwiający wywrócenie, zsunięcie, rozsunięcie się oraz spadnięcie składowanych materiałów i wyrobów.

Teren budowy powinien być wyposażony w sprzęt niezbędny do gaszenia pożaru, utrzymywany w stałej sprawności – zgodnie z przepisami p-poż.

7.2. Roboty ziemne

Przed przystąpieniem do robót ziemnych należy zapoznać się z dokumentacją, która określa m.in. sposób prowadzenia robót (ręczny, mechaniczny), sposób zabezpieczenia wykopów (rozkopy, deskowanie, ścianki szczelne), trasy urządzeń podziemnych, a szczególnie kabli energetycznych, telefonicznych i gazowych, kategorie gruntu, poziom wód gruntowych, sposób odwodnienia.

Przy wykonywaniu wykopów poszukiwawczych w celu ustalenia położenia przewodów, wykopy winny się odbywać wyłącznie sposobem ręcznym.

W przypadku ujawnienia, w czasie wykonywania wykopów, niewypałów lub przedmiotów niezidentyfikowanych, należy przerwać wszelkie roboty, ogrodzić i oznakować niebezpieczne miejsce oraz powiadomić właściwy urząd gminy, organy policji itp.

Narzędzia do ręcznego odspajania gruntu (łopaty, oskardy, drągi, kliny stalowe, młoty) należy odpowiednio dobrać uwzględniając kategorię gruntu.

Przy wykonywaniu wykopów na placach, ulicach, podwórzach dostępnych dla osób niezatrudnionych należy wokół ustawić poręcze ochronne zaopatrzone w napis „Osobom postronnym wstęp wzbroniony”, a w nocy czerwone światła ostrzegawcze.

W miejscach przejść dla pieszych należy ustawić mostki robocze przenośne, zaopatrzone w poręcze i deski krawężnikowe.

W innych sytuacjach wykop należy zabezpieczyć przed wpadnięciem do niego i odpowiednio oznakować za pomocą:

- zestawów drewnianych malowanych w poprzeczne pasy czerwono-białe;
- chorągiewek z czerwonego płótna;
- tarcz okrągłych lub prostokątnych z odpowiednim symbolem;
- latarni sygnałowych, w miejscach najbardziej wysuniętych na jezdnię.

Wykopy pionowe o głębokości powyżej 1 m winny być zabezpieczone za pomocą odeskowania. Odeskowanie ażurowe można stosować tylko w gruntach zwartych.

W wykopach powyżej 1 m należy wykonać bezpieczne zejście dla pracowników. Odległość między zejściami nie powinna przekraczać 20 m.

Wykopy szerokoprzestrzenne należy wykonywać z pochyłymi skarpami, uwzględniając kąt stoku naturalnego. Przy wykonywaniu wykopu koparkami, winny być one ustawione w odl. min. 70 cm od krawędzi wykopu. Przebywanie osób pomiędzy ścianą wykopu, a koparką jest zabronione, nawetw czasie postoju maszyny.

Drogi transportowe wzdłuż niebezpiecznych skarp wykopów powinny przebiegać poza strefą wyznaczoną klinem odłamu gruntu. Miejsca pracy koparki powinny być w czasie pracy nocą dobrze oświetlone.

Po zakończeniu pracy w danym dniu, teren robót a szczególnie wykopy, winny być zabezpieczone
w sposób wyraźny i skuteczny przed osobami nie związanymi z budową.

Wszystkie prace na czynnych urządzeniach energetycznych należy wykonywać po wyłączeniu spod napięcia i obustronnym uziemieniu miejsca pracy.

7.3. Roboty budowlano-montażowe

Podstawą bezpiecznego wykonywania wszelkich robót budowlano-montażowych jest ich prawidłowa organizacja. Maszyny i urządzenia techniczne oraz narzędzia zmechanizowane powinny być eksploatowane i obsługiwane zgodnie z instrukcją producenta.

Maszyny i urządzenia techniczne podlegające dozorowi technicznemu mogą być używane na budowie tylko wówczas, gdy posiadają dokumenty uprawniające do ich eksploatacji.

Operatorzy lub maszyniści maszyn budowlanych o napędzie silnikowym powinny posiadać wymagane do tego kwalifikacje.

Stanowiska pracy operatorów maszyn i urządzeń technicznych, które nie posiadają kabin powinny być zadaszone i zabezpieczone przed spadającymi przedmiotami oraz powinny być osłonięte w okresie zimowym.

Stanowiska pracy powinny umożliwiać swobodę ruchu, niezbędną do wykonywania pracy. Prawidłową organizację robót kanalizacyjnych, w trakcie ich wykonywania, powinien zapewnić kierownik budowy, uwzględniając:

- przygotowanie wolnej strefy montażowej wzdłuż osi projektowanych przewodów
- wodociągowych;
- wykonanie tymczasowych mostków dla ruchu pieszego;
- rozmieszczenie rur w pasie montażowym;
- rozmieszczenie materiałów pomocniczych;
- opracowanie harmonogramu prac przy budowie sieci wodociągowej;
- posiadanie niezbędnej ilości środków transportu, poręczy ochronnych, tablic ostrzegawczych itp.

Opracowała:

mgr inż. Teresa Kocjan